ТИПОВЫЕ КОНСТРУКЦИИ, ИЗДЕЛИЯ И УЗЛЫ ЗДАНИЙ И СООРУЖЕНИЙ

СЕРИЯ 1.426.1-4

БАЛКИ ПОДКРАНОВЫЕ ЖЕЛЕЗОБЕТОННЫЕ ПРОЛЁТАМИ 6 и 12 м ПОД МОСТОВЫЕ ОПОРНЫЕ КРАНЫ ОБЩЕГО НАЗНАЧЕНИЯ ГРУЗОПОДЪЁМНОСТЬЮ ДО 32 т

ВЫПУСК I

БАЛКИ ИЗ БЕТОНА МАРОК 400 и 500

РАБОЧИЕ ЧЕРТЕЖИ

РАЗРАБОТАН
ПРОЕКТНЫМ ИНСТИТУТОМ
ЛЕНИНГРАДСКИЙ ПРОМСТРОЙПРОЕКТ

Утверждены и введены
в действие с 01.04.84
Госстроем СССР.
Пост. от 28.10.83 N293

ГЛАВНЫЙ ИНЖЕНЕР ИНСТИТУТА — ЧУФАРИН В.В.
ГЛАВНЫЙ КОНСТРУКТОР ИНСТИТУТА — ГУБКИН М.А.
ГЛАВНЫЙ ИНЖЕНЕР ПРОЕКТА — КУШЛИНА Н.В.

Содержание

Обозначение	Наименование	Стр.
1.426.1-4.1 0.000 ПЗ	Пояснительная записка	3÷11
1.000	Балка подкрановая БК6	12÷16
1.000 СБ	Балка подкрановая БК6	17÷19
	Сборочный чертеж.	
1.100	Каркас пространственный КП1	20
1.200	Каркас пространственный КП2	21
1.300	Каркас пространственный КП3	22
1.010	Сетка арматурная С1	23
1.020	Сетка арматурная С2	23
1.030	Сетка арматурная С3	24
1.110	Сетка арматурная С4	24
1.040	Сетка арматурная С(С5÷С8)	25
1.040 СБ	Сетка арматурная С(С5÷С8)	25
	Сборочный чертеж	
1.120	Каркас плоский КР(КР1, КР2)	26
1.120 СБ	Каркас плоский КР(КР1, КР2)	26
	Сборочный чертеж	
1.050	Изделие закладное МН1	27
1.060	Изделие соединительное МС(МС1,МС2)	27
2.000	Балка подкрановая БК12	28÷32
2.000 СБ	Балка подкрановая БК12	33÷36
	Сборочный чертеж	
2.100	Каркас пространственный КП4	37
2.200	Каркас пространственный КП5	38
2.300	Каркас пространственный КП6	39
2.010	Сетка арматурная С9	40
2.020	Сетка арматурная С10	40
2.030	Сетка арматурная С11	41
2.040	Сетка арматурная С12	41

Обозначение	Наименование	Стр.
2.110	Сетка арматурная С13	42
2.050	Сетка арматурная С(С14÷С16)	43
2.050	Сетка арматурная С(С14÷С16)	43
	Сборочный чертеж	
2.120	Каркас плоский КР(КР3÷КР5)	44
2.120 СБ	Каркас плоский КР(КР3÷КР5)	44
	Сборочный чертеж	
0.000 ВМС	Ведомость расхода стали	45÷49
1.000 СМ	Вариант армирования балки БК6 с	50
	арматурой класса А-III в	
2.000 СМ	Вариант армирования балки БК12 с	51
	арматурой класса А-III в	
0.000 РМ1	Ведомость расхода арматурной стали	52÷55
0.000 РМ2	Ведомость расхода стали на заклад	56
	ные изделия	
0.000 РМ3	Ведомость расхода цемента и	56
	инертных материалов	

Нач. отд.	Цербак	
Н. контр.	Аксенова	
Гл. кон. от.	Баранов	
Гл. сп. отд.	Плотников	
Рук. гр.	Мединский	
Проект.	Гордеева	
Пров.	Мединский	
Исполн.	Гордеева	

1.426.1-4.1

Содержание

Стадия	Лист	Листов
Р		1

ГОССТРОЙ СССР
ЛЕНИНГРАДСКИЙ
ПРОМСТРОЙПРОЕКТ

I. Общие сведения

1.1. Серия 1.426.1-4 „Балки подкрановые железобетонные пролётами 6 и 12 м под мостовые опорные краны общего назначения грузоподъемностью до 32 тонн" состоит из следующих выпусков:

Выпуск 1. „Балки из бетона марок 400 и 500 Рабочие чертежи."

Выпуск 2 „Балки из бетона марки 600. Рабочие чертежи".

Выпуск 3 - „Узлы крепления балок и крановых рельсов. Рабочие чертежи."

1.2. Подкрановые балки запроектированы для мостовых опорных кранов среднего и легкого режимов работы грузоподъемностью 5; 10; 12,5; 15/3; 20/5; 30/5; 32/5 тонн.

1.3. В данном выпуске разработаны балки, выполняемые из бетона М400 и М500.

2. Конструктивные решения, обозначения, маркировка.

2.1. Балки пролетом 6 м запроектированы таврового сечения высотой 800 мм, балки пролетом 12 м - двутаврового сечения высотой 1200 мм.

Высоты балок приняты с учетом взаимозаменяемости их стальными балками соответствующей несущей способности.

2.2. Подкрановые балки крепятся на монтаже к колоннам болтами с последующей приваркой закладных изделий балки к закладным изделиям в колоннах.

2.3. Для крепления рельсов в полке балки предусмотрены отверстия с шагом 750 мм. В отверстиях заложены стальные трубки для защиты бетона от разрушения при передаче горизонтальных крановых нагрузок.

2.4. На чертежах и в спецификациях настоящего альбома принята следующая предметная система обозначения конструкций.

X X X X

- Железобетонные изделия (балки)
- Пространственные каркасы
- Плоские арматурные каркасы, сетки и изделия закладные
- Детали (отдельные позиции)

2.5. Балки обозначаются марками, состоящими из двух буквенно-цифровых групп.

В первую группу входят обозначения типа конструкции и её пролет, во вторую - несущая способность в зависимости от грузоподъемности крана (1 - кран грузоподъемностью 5 тонн; 2 - 10 тонн; 12,5 тонн; 3 - 15/3 тонн; 4 - 20/5 тонн; 5 - 30/5 и 32/5 тонн), класс напрягаемой арматуры, местоположение балки в здании (С - средний пролёт, К - крайний пролет, Т - пролет у температурного шва).

Например: БК6-3А$\underline{V}$С

БК - балка подкрановая,

6 - пролет в м,

3 - кран грузоподъемностью 15/3 тонн

А$\underline{V}$ - Напрягаемая арматура класса А-$\underline{V}$

С - средний пролет

Нач.отд.	Царбак		1.426.1-4.1	0.000 ПЗ		
Н.контр.	Аксенова					
Гл.конст.	Баранов		Пояснительная записка	Стадия	Лист	Листов
Гл.спец.	Палатников			Р	1	9
Рук.гр.	Мединская			ГОССТРОЙ СССР ЛЕНИНГРАДСКИЙ ПРОМСТРОЙПРОЕКТ		
Проект.	Гордеева					
Провер.	Мединская					
Исполн.	Гордеева					

3. Область применения

3.1. Балки предназначены для применения в отапливаемых и неотапливаемых зданиях с железобетонным каркасом пролетами 18,24 и 30 м, оборудованных мостовыми кранами общего назначения легкого и среднего режимов работы, а также в эстакадах, расположенных на открытом воздухе.

3.2. В неотапливаемых зданиях в районах с расчетной зимней температурой воздуха ниже минус 40°С следует применять балки с напрягаемой стержневой арматурой только класса А-V или с арматурными канатами К-7; стержневую арматуру класса А-IV марки 20ХГ2Ц допускается применять только в районах с расчетной температурой выше минус 40°С, арматуру класса А-IV марки 80С допускается применять только в отапливаемых зданиях.

3.3. Подкрановые балки разработаны для применения в зданиях с неагрессивной средой. При применении балок в условиях агрессивных сред необходимо предусматривать меры по защите их от коррозии в соответствии с указаниями СНиП II-28-73.*

3.4. При эксплуатации балок в зданиях с влажностью воздуха окружающей среды менее 40% или в климатическом подрайоне IVа согласно СНиП II-А.6-72, необходима проверка трещиностойкости и жесткости балок с учетом увеличенных потерь предварительного напряжения от ползучести и усадки бетона.

3.5. Балки предназначены для применения как в обычных условиях строительства, так и для строительства в районах с расчетной сейсмичностью 7, 8 и 9 баллов.

4. Нагрузки и расчет

4.1. Схемы крановых нагрузок и нормативные давления колес кранов приняты по техническим условиям (см. таблицу 1).

4.2. Балки рассчитаны как разрезная конструкция на вертикальные и горизонтальные нагрузки от двух рядом стоящих кранов среднего режима работы в соответствии с положениями глав СНиП II-6-74 „Нагрузки и воздействия" и СНиП II-21-75 „Бетонные и железобетонные конструкции." Кроме того балки пролетом 12,0м рассчитаны на горизонтальную нагрузку 57,0кН(5,8тс) от фахверковой стойки, опирающейся на балку в середине её пролета.

4.3. Расчет балок произведен по прочности, трещиностойкости, жесткости и на выносливость от многократно повторяющихся нагрузок. При этом первая категория трещиностойкости обеспечена от крановых нагрузок для верхнего пояса балки и для наклонных сечений ребра. В нормальных сечениях ребра обеспечена вторая категория трещиностойкости.

Схемы крановых нагрузок

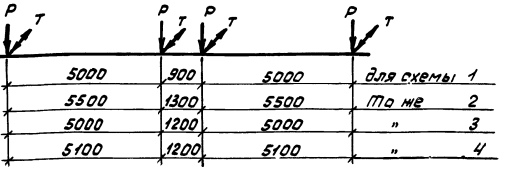

Крановые нагрузки

Таблица 1

Грузоподъемность крана, т с	Технические условия	№№ схемы крановой нагрузки	Давление (нормативное) колеса крана на рельс, кН (тс)	
			Вертикальное P	Горизонтальное T
5	ТУ24-9-460-81 ТУ-24-9-344-79	1	112,7(11,5)	20(0,2)
10; 12,5	ТУ24-9-437-76	2	147,0(15,0)	3,9(0,4)
15/3	ТУ24-9-404-75	3	216,6(22,1)	4,9(0,5)
20/5		3	251,0(25,6)	5,9(0,6)
30/5; 32/5		4	338,1(34,5)	9,8(1,0)

4.4. Предварительный подбор балок (например, на стадии „проект") выполняется по таблице 3.

На стадии рабочей документации, если крановые нагрузки отличаются от приведенных в таблице 1, следует произвести статический расчет подкрановых балок на действительные нагрузки и по полученным усилиям подобрать балку соответствующей несущей способности по таблице 2.

Таблица 2

Условная несущая способность балки	Грузоподъемность крана, т с	Нормативные усилия в балке					
		L = 6 м			L = 12 м		
		Вертикальные		Горизонтальные	Вертикальные		Горизонтальные
		M кНм (тсм)	Q кН (тс)	M кНм (тсм)	Q кН (тс)	M кНм (тсм)	Q кН (тс)
1	5	252,0 (25,7)	193,0 (19,7)	4,4 (0,45)	3,3 (0,34)	697,0 (71,1)	281,0 (28,6)
2	10; 12,5	301,0 (30,7)	238,0 (24,3)	8,0 (0,82)	6,4 (0,65)	804,0 (82,0)	314,0 (32,0)
3	15/3	436,0 (44,5)	345,0 (35,2)	9,8 (1,0)	7,8 (0,8)	1166,0 (119,0)	447,0 (45,6)
4	20/5	500,0 (51,0)	397,0 (40,5)	12,0 (1,2)	9,3 (0,95)	1300,0 (132,6)	510,0 (52,0)
5	30/5; 32/5	653,0 (67,6)	529,0 (54,0)	19,6 (2,0)	15,7 (1,6)	1718,0 (175,3)	666,0 (68,0)

Таблица 3

Грузоподъемность крана, тс	Марка балки			
	При действии в пролете двух кранов		При действии в пролете одного крана	
	L = 6 м	L = 12 м	L = 6 м	L = 12 м
5	БК6-1	БК12-1	БК6-1	БК12-1
10; 12,5	БК6-2	БК12-2	БК6-1	БК12-1
15/3	БК6-3	БК12-3	БК6-2	БК12-2
20/5	БК6-4	БК12-4	БК6-3	БК12-3
30/5; 32/5	БК6-5	БК12-5	БК6-4	БК12-4

Примечание: В таблице 3 в марках балок класс ар-ры условно не показан.

5. Технические требования

5.1. Бетон.

5.1.1. Материалы, применяемые для изготовления бетона, должны удовлетворять действующим стандартам или утвержденным в установленном порядке техническим условиям на эти материалы.

5.1.2. Морозостойкость бетона должна устанавливаться для случаев применения балок на открытом воздухе или в неотапливаемых зданиях.

5.1.3. Поставка подкрановых балок потребителю должна производиться после достижения бетоном отпускной прочности, которая назначается в соответствии с ГОСТ 13015.3-81. При этом величина отпускной прочности бетона должна быть не менее 70% его проектной марки по прочности на сжатие.

5.2. Арматура.

5.2.1. В качестве напрягаемой арматуры в подкрановых балках принята арматурная сталь классов A-IV, A-V ГОСТ 5781-82 и канаты К-7 ГОСТ 13840-68.*

В качестве ненапрягаемой арматуры принята арматурная сталь класса A-III по ГОСТ 5781-82.

5.2.2. В случае отсутствия на заводе-изготовителе предусмотренной проектом арматурной стали классов A-IV или A-V допускается, в исключительных случаях замена её на сталь класса A-III в.

Количество стержней и расположение их в сечениях балок приведены на чертежах 1.000 СМ и 2.000 СМ.

5.2.3. Подкрановые балки армируются сварными сетками и пространственными каркасами, изготавляемыми по чертежам данного альбома.

5.2.4. Сварные арматурные и закладные изделия должны удовлетворять требованиям ГОСТ 10922-75.

5.2.5. Все сварные соединения должны удовлетворять требованиям ГОСТ 14098-68 и ГОСТ 5264-80.

5.3. Требования к изготовлению балок.

5.3.1. Изготовление балок должно производиться в заводских условиях в стальных формах в рабочем положении с соблюдением требований следующих нормативных документов:

— СНиП III-16-80 „Бетонные и железобетонные конструкции сборные";

— ГОСТ 13015.0-81 „Конструкции и изделия бетонные и железобетонные сборные. Общие технические требования;

— „Руководства по технологии изготовления предварительно-напряженных железобетонных конструкций" Госстройиздат, 1975 г.

5.3.2. Напрягаемая арматура натягивается на упоры. Способ натяжения стержневой арматуры – электротермический или механический, канатной – механический.

Передача усилий с натянутой арматуры на бетон должна производиться при достижении бетоном прочности не менее 28 МПа (280 кгс/см²) для марки бетона М400 и 35 МПа (350 кгс/см²) для М500.

5.3.3. Усилия предварительного натяжения стержней, контролируемое напряжение σ_0 и допустимое отклонение величины предварительного напряжения P приведены в таблице 4.

5.3.4. Точность изготовления балок.

Отклонение размеров балок не должны превышать:

Таблица 4

Пролет балки, м	Диаметр (мм) и класс напрягаемой арматуры	Величина предварительного напряжения σ_0, МПа (кгс/см²)	Допустимые отклонения величины предварительного напряжения P, МПа (кгс/см²)	Усилие натяжения, кН (тс)
6	14 А IV	510 (5100)	90 (900)	77,4 (7,9)
	16 А IV			100,0 (10,2)
	18 А IV			127,0 (13,0)
	14 А V	710 (7100)	90 (900)	107,0 (10,9)
	16 А V			140,0 (14,3)
	20 А V			219,0 (22,3)
	22 А V			265,0 (27,0)
	15 К7	1250 (12500)	70 (700)	173,0 (17,6)
12	16 А IV	540 (5400)	60 (600)	106,0 (10,8)
	18 А IV			135,0 (13,8)
	16 А V	740 (7400)	60 (600)	146,0 (14,9)
	20 А V			228,0 (23,3)
	22 А V			275,0 (28,1)
	15 К7	1250 (12500)	70 (700)	173,0 (17,6)

— по высоте сечения ±2 мм;

— по ширине сечения ±5 мм;

— по длине балки ±10 мм.

Отклонения расстояний между осями трубок для закрепления путей не должны превышать:

— между каждой парой трубок вдоль балки ±10 мм;

— между трубками поперек балок ±5 мм.

Искривление балок в горизонтальной плоскости не должно быть более 10 мм, выгиб балки в вертикальной плоскости не должен превышать 20 мм.

5.3.5. Верхняя плоскость полки, являющаяся в дальнейшем основанием для упругой прокладки под рельс должна быть тщательно выравнена виброрейкой. Трещины, раковины, околы, обнаженная арматура не допускаются.

6. Методы контроля и испытаний

6.1. Испытания балок должны производиться в соответствии с ГОСТ 8829-77 „Конструкции и изделия железобетонные сборные. Методы испытаний и оценки прочности жесткости и трещиностойкости". Контрольные нагрузки и схемы испытаний приведены в таблице 5.

6.2. Испытания балок производятся в рабочем положении. В соответствии с этим контрольные нагрузки даны без учета собственного веса балок. Вес оснастки, используемой при испытании подкрановых балок, надлежит вычесть из значений контрольной нагрузки.

6.3. Опирание балок при их испытании должно осуществляться на шарнирные опоры через стальные подкладки, толщиной не менее 40мм с площадями, равными площадям опорных листов. Одна из опор должна быть неподвижной.

6.4. Испытание балок пролетом 12м необходимо начинать с проверки наклонных сечений на трещиностойкость. После достижения контрольной нагрузки схема загружения меняется и балка проверяется на жесткость и трещиностойкость, а затем и на прочность по нормальному сечению.

Трещиностойкость балки считается обеспеченной, если нагрузка, при которой появилась трещина, равна или больше контрольной нагрузки, указанной в таблице 5 (см. лист. 6).

6.5. Прочность бетона на сжатие следует определять по ГОСТ 10180-78 на образцах-кубах, изготовленных вибрированием из той же бетонной смеси, что и балки и подвергнутых термообработке вместе с балками.

6.6. Отпускную прочность бетона в готовых изделиях определять неразрушающими методами по ГОСТ 17624-78, ГОСТ 21243-75, ГОСТ 22690.0-77, ГОСТ 22690.4-77.

6.7. Контроль и оценку прочности и однородности бетона производить по ГОСТ 18105.0-80; 18105.1-80.

6.8. Морозостойкость бетона (при необходимости) следует определять по ГОСТ 10060-76.

6.9. Толщину защитного слоя и положение арматуры в бетоне балок определять по ГОСТ 17625-72, ГОСТ 22904-78 или другими неразрушающими методами, обеспечивающими необходимую точность.

6.10. Контроль и испытание арматурных изделий производить по ГОСТ 10922-75.

6.11. Размеры, непрямолинейность балок, неперпендикулярность торцевых поверхностей, положение стальных закладных изделий, а также качество поверхностей и внешний вид балок должны контролироваться согласно ГОСТ 13015.3-81 и указаниям, приведенным в п. 5.3.4; 5.3.5.

Контрольная нагрузка Р для испытания подкрановых балок, кН (тс)

Таблица 5

Пролеты	L = 6,0 м					L = 12,0 м					
Схема загружения	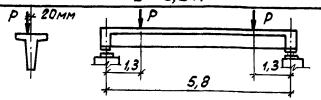					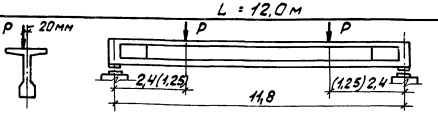					
Грузоподъемность кранов В, т с	На прочность по нормальному сечению		На трещиностойкость по нормальному и наклонному сечениям и на жесткость		Контрольный прогиб, мм	На прочность по нормальному сечению		На трещиностойкость по нормальному сечению и жесткость		На трещиностойкость по наклонному сечению		Контрольный прогиб, мм
	при	при	в возрасте			при	при	в возрасте				
	С=1,4	С=1,6	7 суток	28 суток		С=1,4	С=1,6	7 суток	28 суток	7 суток	28 суток	
5	300,8 (30,7)	345,0 (35,2)	181,0 (18,5)	180,0 (18,4)	10	421,0 (43,0)	480,0 (49,0)	250,0 (25,5)	250,0 (25,5)	210,0 (21,4)	210,0 (21,4)	20
10; 12,5	392,0 (40,0)	441,0 (45,0)	246,0 (25,1)	240,0 (24,5)	10	541,0 (55,2)	617,0 (63,0)	323,0 (33,0)	318,0 (32,4)	287,0 (29,3)	284,0 (29,0)	20
15/3	531,0 (54,2)	669,0 (68,3)	333,0 (34,0)	316,5 (32,3)	10	735,0 (75,0)	839,0 (85,5)	456,0 (46,5)	438,0 (44,1)	397,0 (40,5)	385,0 (39,3)	20
20/5	670,0 (68,4)	767,0 (78,3)	427,3 (43,6)	397,9 (40,6)	10	911,4 (93,0)	1049,0 (107,0)	564,0 (57,5)	539,0 (55,0)	510,0 (52,0)	485,0 (49,5)	20
30/5; 32/5	889,0 (90,7)	1019,0 (104,0)	593,0 (60,5)	539,0 (55,0)	10	1190,7 (121,5)	1362,0 (139,0)	750,0 (76,5)	706,0 (72,0)	686,0 (70,0)	643,0 (65,6)	20

Примечания: Размеры в скобках на схеме загружения балок пролетом L=12,0 м относятся к испытанию их на трещиностойкость по наклонному сечению. Опорное сечение балки должно быть закреплено от поворота из плоскости.

7. Правила приемки

7.1. Балки, поставляемые потребителю, должны быть приняты техническим контролем предприятия – изготовителя согласно ГОСТ 13015.1–81.

7.2. Приемочный контроль балок по прочности должен производится неразрушающими методами.

7.3. При освоении производства балок, изменении технологии изготовления, изменении характеристик материалов, используемых для изготовления бетона, а также в случаях изменения класса напрягаемой арматуры для определения прочности и трещиностойкости балок следует производить приемочные испытания балок нагружением в соответствии с требованиями раздела 6.

Потребитель имеет право производить повторный контроль качества балок.

8. Маркировка, транспортирование и хранение

8.1. После изготовления балок маркировку произвести по ГОСТ 13015.2-81.

8.2. Каждая партия балок должна сопровождаться документом установленной формы, в котором должны быть указаны:

—наименование и адрес предприятия-изготовителя;

—номер и дата выдачи документа;

—номер партии;

—марка балки;

—количество балок в партии;

—дата изготовления балок;

—проектная марка бетона по прочности на сжатие и отпускная прочность бетона в процентах от проектной марки по прочности на сжатие;

—марка бетона по морозостойкости (при необходимости);

—результаты испытаний балок на прочность и трещиностойкость.

При наличии дополнительных требований, оговоренных в заказах на изготовление балок, в документе приводят данные по этим требованиям.

8.3. Хранение и транспортирование балок следует производить в рабочем положении с надежным закреплением изделий, предохраняющих их от опрокидывания.

8.4. Балки должны храниться в штабелях рассортированными по маркам. Количество рядов балок по высоте должно быть не более трех.

8.5. Балки в штабелях должны быть уложены на деревянные прокладки и подкладки, расположенные одна на другой по вертикали на расстоянии от торцов балок равном 0,5м.

Подкладки под нижний ряд балок следует укладывать по плотному тщательно выравненному основанию.

8.6. При погрузке, транспортировании, разгрузке и хранении балок должны соблюдаться меры, исключающие возможность их повреждения.

9. Гарантия изготовителя

9.1. Предприятие-изготовитель должно гарантировать соответствие поставляемых балок настоящим рабочим чертежам и техническим требованиям при соблюдении потребителем правил транспортирования и условий хранения, установленных техническими требованиями.

Номенклатура подкрановых балок пролетом 6 м

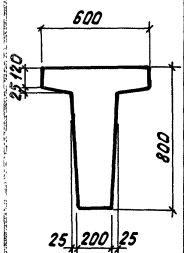

Грузоподъемность крана, тс	Пролет здания, м	Марка балки	Масса балки, т	Бетон: Марка	Бетон: Объем, м³	Сталь, кг: Напрягаемая арматура класса A-IV	A-V	K-7	Ненапряг. арматура	Прокат	Всего
5		БК6-1АIV-С	3,5	400	1,4	62			86	15	163
		БК6-1АIV-К				62			81	19	162
		БК6-1АIV-Т				62			80	19	161
		БК6-1АV-С					50		86	15	151
		БК6-1АV-К					50		81	19	150
		БК6-1АV-Т					50		80	19	149
		БК6-1К7-С						33	86	15	134
		БК6-1К7-К						33	81	19	133
		БК6-1К7-Т						33	80	19	132
10	18	БК6-2АIV-С				74			86	15	175
		БК6-2АIV-К				74			81	19	174
		БК6-2АIV-Т				74			80	19	173
		БК6-2АV-С					59		86	15	160
12,5	24	БК6-2АV-К					59		81	19	159
	30	БК6-2АV-Т					59		80	19	158
		БК6-2К7-С						40	86	15	141
		БК6-2К7-К						40	81	19	140
		БК6-2К7-Т						40	80	19	139
15/3		БК6-3АIV-С		500		114			90	15	219
		БК6-3АIV-К				114			85	19	218
		БК6-3АIV-Т				114			85	19	218
		БК6-3АV-С					90		90	15	195
		БК6-3АV-К					90		85	19	194
		БК6-3АV-Т					90		85	19	194
		БК6-3К7-С						59	90	15	164
		БК6-3К7-К						59	85	19	163
		БК6-3К7-Т						59	85	19	163

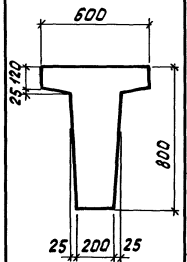

Грузоподъемность крана, тс	Пролет здания, м	Марка балки	Масса балки, т	Бетон: Марка	Бетон: Объем, м³	Сталь, кг: Напрягаемая арматура класса A-IV	A-V	K-7	Ненапряг. арматура	Прокат	Всего
20/5	18	БК6-4АIV-С	3,5	500	1,4	138			108	15	261
		БК6-4АIV-К				138			103	19	260
		БК6-4АIV-Т				138			103	19	260
		БК6-4АV-С					107		108	15	230
		БК6-4АV-К					107		103	19	229
		БК6-4АV-Т					107		103	19	229
		БК6-4К7-С						73	108	15	196
		БК6-4К7-К						73	103	19	195
	24	БК6-4К7-Т						73	103	19	195
	30	БК6-5АIV-С				202			120	15	337
		БК6-5АIV-К				202			114	19	335
		БК6-5АIV-Т				202			114	19	335
30/5		БК6-5АV-С					159		120	15	294
32/5		БК6-5АV-К					159		114	19	292
		БК6-5АV-Т					159		114	19	292
		БК6-5К7-С						125	120	15	260
		БК6-5К7-К						125	114	19	258
		БК6-5К7-Т						125	114	19	258

Номенклатура подкрановых балок пролетом 12м

Сечение балки	Грузоподъемность крана, тс	Пролет здания, м	Марка балки	Масса балки, т	Бетон: Марка	Бетон: Объем, м3	Сталь, кг: Напрягаемая арматура класса А-IV	А-V	К-7	Ненапряг. арматура	Прокат	Всего
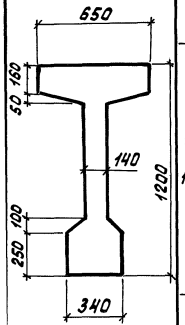	5	18	БК12-1АIV-С	10,3	400	4,1	205			347	28	580
			БК12-1АIV-К				205			327	30	562
			БК12-1АIV-Т				205			327	30	562
			БК12-1АV-С					156		347	28	531
			БК12-1АV-К					156		327	30	513
			БК12-1АV-Т					156		327	30	513
			БК12-1К7-С						107	347	28	482
			БК12-1К7-К						107	327	30	464
			БК12-1К7-Т						107	327	30	464
	10	24	БК12-2АIV-С				253			347	28	628
			БК12-2АIV-К				253			327	30	610
			БК12-2АIV-Т				253			327	30	610
	12,5		БК12-2АV-С					185		347	28	560
			БК12-2АV-К					185		327	30	542
			БК12-2АV-Т					185		327	30	542
			БК12-2К7-С						120	347	28	495
			БК12-2К7-К						120	327	30	477
			БК12-2К7-Т						120	327	30	477
	15/3	30	БК12-3АIV-С		500		359			347	28	734
			БК12-3АIV-К				359			327	30	716
			БК12-3АIV-Т				359			327	30	716
			БК12-3АV-С					273		347	28	648
			БК12-3АV-К					273		327	30	630
			БК12-3АV-Т					273		327	30	630
			БК12-3К7-С						160	347	28	535
			БК12-3К7-К						160	327	30	517
			БК12-3К7-Т						160	327	30	517

Сечение балки	Грузоподъемность крана, тс	Пролет здания, м	Марка балки	Масса балки, т	Бетон: Марка	Бетон: Объем, м3	Сталь, кг: Напрягаемая арматура класса А-IV	А-V	К-7	Ненапряг. арматура	Прокат	Всего
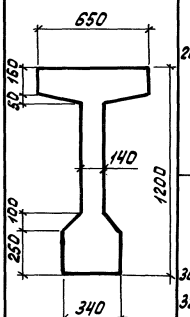	20/5	18	БК12-4АIV-С	10,3	500	4,1	406			368	28	802
			БК12-4АIV-К				406			348	30	784
			БК12-4АIV-Т				406			348	30	784
			БК12-4АV-С					320		368	28	716
			БК12-4АV-К					320		348	30	698
			БК12-4АV-Т					320		348	30	698
			БК12-4К7-С						227	368	28	623
			БК12-4К7-К						227	348	30	605
			БК12-4К7-Т						227	348	30	605
		24	БК12-5АIV-С				601			393	28	1022
		30	БК12-5АIV-К				601			373	30	1004
			БК12-5АIV-Т				601			373	30	1004
	30/5		БК12-5АV-С					427		393	28	848
	32,5		БК12-5АV-К					427		373	30	830
			БК12-5АV-Т					427		373	30	830
			БК12-5К7-С						307	393	28	728
			БК12-5К7-К						307	373	30	710
			БК12-5К7-Т						307	373	30	710

Формат	Зона	Поз.	Обозначение	Наименование	Кол. на исполн. 1.000										Примечание
						01	02	03	04	05	06	07	08		
				Документация											
А3			1.426.1-4.1 1.000 СБ	Сборочный чертеж	×	×	×	×	×	×	×	×	×		
А3			0.000 ВМС	Ведомость расхода стали	×	×	×	×	×	×	×	×	×		
А3			0.000 ПЗ	Пояснительная записка	×	×	×	×	×	×	×	×	×		
				Сборочные единицы											
А3		1	1.100	Каркас пространственный КП1	1			1			1				
А3		1	1.200	То же КП2		1			1			1			
А3		1	1.300	" КП3			1			1			1		
А4		2	1.010	Сетка арматурная С1	12	12	12	12	12	12	12	12	12		
А4		3	1.020	То же С2	2	2	2	2	2	2	2	2	2		
А4		4	1.030	" С3	1	1	1	1	1	1	1	1	1		
				Марка	БК6-1АIV-С	БК6-1АIV-К	БК6-1АIV-Т	БК6-1АV-С	БК6-1АV-К	БК6-1АV-Т	БК6-1КТ-С	БК6-1КТ-К	БК6-1КТ-Т		

Исполнение 09... 17 см. листы 3,4
18... 26 см. листы 5,6;
27... 35 см. листы 7,8;
36... 44 см. листы 9,10

Нач.отд.	Царьак	
Н.контр.	Аксенова	
Гл.кон.ст.	Баранов	
Гл.ст.отд.	Палатников	
Рук.гр.	Мединская	
Проект.	Гордеева	
Провер.	Гордеева	
Исполн.	Фоменко	

1.426.1-4.1 1.000

Балка подкрановая БК6

Стадия	Лист	Листов
Р	1	10

ГОССТРОЙ СССР ЛЕНИНГРАДСКИЙ ПРОМСТРОЙПРОЕКТ

Формат	Зона	Поз.	Обозначение	Наименование	Кол. на исполн. 1.000										Примечание
					—	01	02	03	04	05	06	07	08		
А4		5	1.040	Сетка арматурная С5	2	2	2	2	2	2	2	2	2		
		6	Серия 1.400-6/76 Вып. 1	Изделие закладное МБ-4	2	1	1	2	1	1	2	1	1		
А4		7	1.426.1-4.1 1.050	То же МН1		1	1		1	1		1	1		
				Детали											
				Стержень напрягаемый ГОСТ 5781-82											
Б4		9	1.426.1-4.1 1.001	ф14АIV ℓ=5950	2	2	2								7,2 кг
Б4		10	1.002	ф18АIV ℓ=5950	4	4	4								11,9 кг
Б4		11	1.003	ф14АV ℓ=5950				2	2	2					7,2 кг
Б4		12	1.004	ф22АV ℓ=5950				2	2	2					17,7 кг
Б4		13	1.005	ф15КТ ГОСТ 13840-68* ℓ=5950							5	5	5		6,6 кг
				Материалы											
				Бетон марки М400	1,4	1,4	1,4	1,4	1,4	1,4	1,4	1,4	1,4		м³

Формат	Зона	Поз.	Обозначение	Наименование	Кол. на исполн. 09	10	11	12	13	14	15	16	17		Примечание
				Документация											
А3			1.426.1-4.1 1.000 СБ	Сборочный чертеж	×	×	×	×	×	×	×	×	×		
А3			0.000 ВМС	Ведомость расхода стали	×	×	×	×	×	×	×	×	×		
А3			0.000 ПЗ	Пояснительная записка	×	×	×	×	×	×	×	×	×		
				Сборочные единицы											
А3		1	1.100	Каркас пространственный КП1	1			1			1				
А3		1	1.200	То же КП2		1			1			1			
А3		1	1.300	" КП3			1			1			1		
А4		2	1.010	Сетка арматурная С1	12	12	12	12	12	12	12	12	12		
А4		3	1.020	То же С2	2	2	2	2	2	2	2	2	2		
А4		4	1.030	" С3	1	1	1	1	1	1	1	1	1		
А4		5	1.040	" С5	2	2	2	2	2	2	2	2	2		
		6	Серия 1.400-6/76 Вып. 1	Изделие закладное МБ-4	2	1	1	2	1	1	2	1	1		
А4		7	1.426.1-4.1 1.050	То же МН1		1	1		1	1		1	1		
				Марка	БКБ-2АIV-С	БКБ-2АIV-К	БКБ-2АIV-Т	БКБ-2АIV-С	БКБ-2АIV-К	БКБ-2АIV-Т	БКБ-2КТ-С	БКБ-2КТ-К	БКБ-2КТ-Т		

1.426.1-4.1 1.000

Лист 3

Формат	Зона	Поз.	Обозначение	Наименование	Кол. на исполн. 09	10	11	12	13	14	15	16	17		Примечание
				Детали											
				Стержень напрягаемый ГОСТ 5781-82											
Б4		9	1.426.1-4.1 1.001	ф 14 АIV ℓ=5950	2	2	2								7,2 кг
Б4		10	1.002	ф 18 АIV ℓ=5950	5	5	5								11,9 кг
Б4		11	1.003	ф 14 АV ℓ=5950				2	2	2					7,2 кг
Б4		14	1.006	ф 20 АV ℓ=5950				3	3	3					14,7 кг
Б4		13	1.005	ф 15 К7 ГОСТ 13840-68* ℓ=5950							6	6	6		6,6 кг
				Материалы											
				Бетон марки М400	1,4	1,4	1,4	1,4	1,4	1,4	1,4	1,4	1,4		$м^3$

1.426.1-4.1 1.000

Лист 4

Формат	Зона	Поз.	Обозначение	Наименование	Кол. на исполн. 1.000										Примечание
					18	19	20	21	22	23	24	25	26		
				Документация											
А3			1.426.1-4.1 1.000 СБ	Сборочный чертеж	X	X	X	X	X	X	X	X	X		
А3			0.000 ВМС	Ведомость расхода стали	X	X	X	X	X	X	X	X	X		
А3			0.000 ПЗ	Пояснительная записка	X	X	X	X	X	X	X	X	X		
				Сборочные единицы											
А3		1	1.100	Каркас пространственный КП1	1			1			1				
А3		1	1.200	То же КП2		1			1			1			
А3		1	1.300	" КП3			1			1			1		
А4		2	1.010	Сетка арматурная С1	12	12	12	12	12	12	12	12	12		
А4		3	1.020	То же С2	2	2	2	2	2	2	2	2	2		
А4		4	1.030	" С3	1	1	1	1	1	1	1	1	1		
А4		5	1.040-01	" С6	2	2	2	2	2	2	2	2	2		
		6	Серия 1.400-6/76 Вып. 1	Изделие закладное МБ-4	2	1	1	2	1	1	2	1	1		
А4		7	1.426.1-4.1 1.050	То же МН1		1	1		1	1		1	1		
				Марка	БКБ-3Д$\overline{II}$-С	БКБ-3Д$\overline{II}$-К	БКБ-3Д$\overline{II}$-Т	БКБ-3Д$\overline{II}$-С	БКБ-3Д$\overline{II}$-К	БКБ-3Д$\overline{II}$-Т	БКБ-3К7-С	БКБ-3К7-К	БКБ-3К7-Т		

Формат	Зона	Поз.	Обозначение	Наименование	Кол. на исполн. 1.000										Примечание
					18	19	20	21	22	23	24	25	26		
				Детали											
				Стержень напрягаемый ГОСТ 5781-82											
Б4		15	1.426.1-4.1 1.007	ф 16 А$\overline{IV}$ ℓ=5950	2	2	2								9,4 кг
Б4		10	1.002	ф 18 А$\overline{IV}$ ℓ=5950	8	8	8								11,9 кг
Б4		16	1.008	ф 16 А$\overline{V}$ ℓ=5950				2	2	2					9,4 кг
Б4		12	1.004	ф 22 А$\overline{V}$ ℓ=5950				4	4	4					17,7 кг
Б4		13	1.005	ф 15 К7 ГОСТ 13840-68* ℓ=5950							9	9	9		6,6 кг
				Материалы											
				Бетон марки М500	1,4	1,4	1,4	1,4	1,4	1,4	1,4	1,4	1,4		$м^3$

Формат	Зона	Поз.	Обозначение	Наименование	Кол. на исполн. 1.000										Примечание
					27	28	29	30	31	32	33	34	35		
				Документация											
А3			1.426.1-4.1 1.000 СБ	Сборочный чертеж	×	×	×	×	×	×	×	×	×		
А3			0.000 ВМС	Ведомость расхода стали	×	×	×	×	×	×	×	×	×		
А3			0.000 ПЗ	Пояснительная записка	×	×	×	×	×	×	×	×	×		
				Сборочные единицы											
А3		1	1.100	Каркас пространственный КП1	1			1			1				
А3		1	1.200	То же КП2		1			1			1			
А3		1	1.300	" КП3			1			1			1		
А4		2	1.010	Сетка арматурная С1	12	12	12	12	12	12	12	12	12		
А4		3	1.020	То же С2	2	2	2	2	2	2	2	2	2		
А4		4	1.030	" С3	1	1	1	1	1	1	1	1	1		
А4		5	1.040-02	" С7	2	2	2	2	2	2	2	2	2		
		6	Серия 1.400-6/76 Вып.1	Изделие закладное МБ-4	2	1	1	2	1	1	2	1	1		
А4		7	1.426.1-4.1 1.050	То же МН1		1	1		1	1		1	1		
				Марка	БК6-4АII-С	БК6-4АII-К	БК6-4АII-7	БК6-4АI-С	БК6-4АI-К	БК6-4АI-7	БК6-4КI-С	БК6-4КI-К	БК6-4КI-7		

Формат	Зона	Поз.	Обозначение	Наименование	Кол. на исполн. 1.000										Примечание
					27	28	29	30	31	32	33	34	35		
				Детали											
				Стержень напрягаемый ГОСТ 5781-82											
Б4	15		1.426.1-4.1 1.007	ф16АIV ℓ=5950	2	2	2								9,4 кг
Б4	10		1.002	ф18АIV ℓ=5950	10	10	10								11,9 кг
Б4	16		1.008	ф16АV ℓ=5950				2	2	2					9,4 кг
Б4	12		1.004	ф22АV ℓ=5950				5	5	5					17,7 кг
Б4	13		1.005	ф15К7 ГОСТ 13840-68* ℓ=5950							11	11	11		6,6 кг
				Материалы											
				Бетон марки М500	1,4	1,4	1,4	1,4	1,4	1,4	1,4	1,4	1,4		$м^3$

Формат	Зона	Поз.	Обозначение	Наименование	Кол. на исполн. 1.000										Примечание
					36	37	38	39	40	41	42	43	44		
				Документация											
А3			1.426.1-4.1 1.000 СБ	Сборочный чертеж	×	×	×	×	×	×	×	×	×		
А3			0.000 ВМС	Ведомость расхода стали	×	×	×	×	×	×	×	×	×		
А3			0.000 ПЗ	Пояснительная записка	×	×	×	×	×	×	×	×	×		
				Сборочные единицы											
А3		1	1.100	Каркас пространственный КП1	1			1			1				
А3		1	1.200	То же КП2		1			1			1			
А3		1	1.300	" КП3			1			1			1		
А4		2	1.010	Сетка арматурная С1	12	12	12	12	12	12	12	12	12		
А4		3	1.020	То же С2	2	2	2	2	2	2	2	2	2		
А4		4	1.030	" С3	1	1	1	1	1	1	1	1	1		
А4		5	1.040-03	" С8	2	2	2	2	2	2	2	2	2		
		6	Серия 1.400-6/76 Вып. 1	Изделие закладное М6-4	2	1	1	2	1	1	2	1	1		
А4		7	1.426.1-4.1 1.050	То же МН1		1	1		1	1		1	1		
				Марка	БКС-5АII-с	БКС-5АII-к	БКС-5АII-т	БКС-5АI-с	БКС-5АI-к	БКС-5АI-т	БКС-5К7-с	БКС-5К7-к	БКС-5К7-т		

Формат	Зона	Поз.	Обозначение	Наименование	Кол. на исполн. 1.000										Примечание
					36	37	38	39	40	41	42	43	44		
				Детали											
				Стержень напрягаемый ГОСТ 5781-82											
Б4		10	1.426.1-4.1 1.002	ф 18АIV ℓ=5950	17	17	17								11,9кг
Б4		12	1.004	ф 22АV ℓ=5950				9	9	9					17,7кг
Б4		13	1.005	ф 15К7 ГОСТ 13840-68* ℓ=5950							19	19	19		6,6кг
				Материалы											
				Бетон марки М500	1,4	1,4	1,4	1,4	1,4	1,4	1,4	1,4	1,4		м³

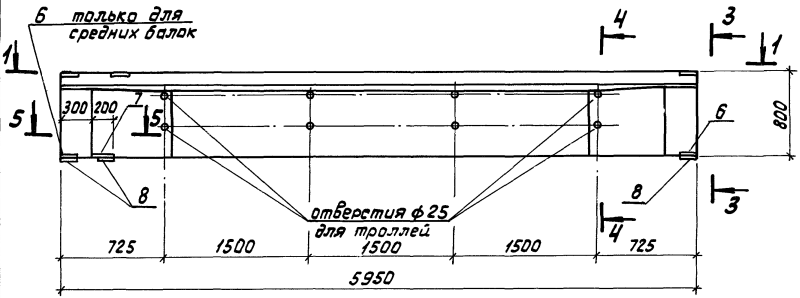

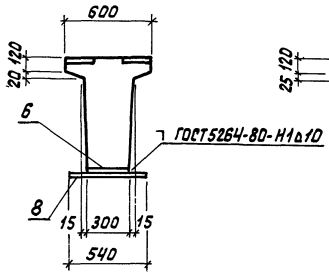

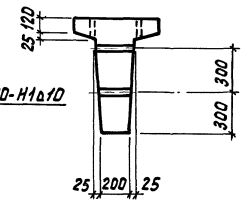

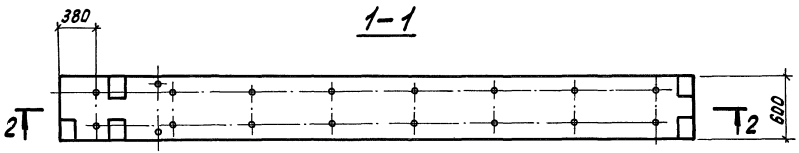

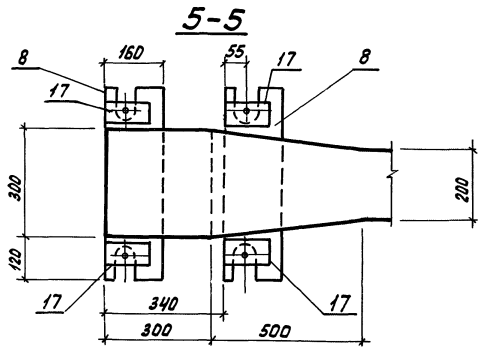

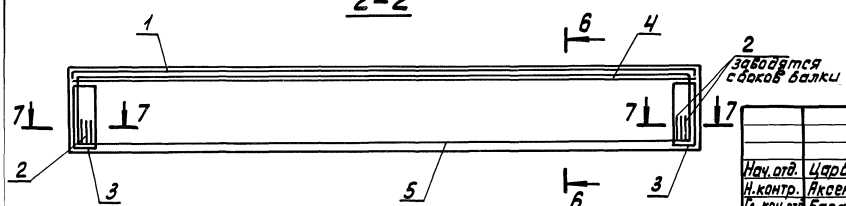

Таблицу исполнений см. лист 2.
Поз. 8, 17 заказываются в конкретном проекте по черт. 1.060.

Нач. отд.	Царбак		
Н. контр.	Аксенова		
Гл. кон. отд.	Баранов		
Гл. сп. отд.	Полатников		
Рук. гр.	Мединская		
Проект.	Гордеева		
Провер.	Гордеева		
Исполн.	Бабович		

1.426.1-4.1 1.000 СБ

Балка подкрановая БК6
Сборочный чертеж

Стадия	Масса	Масшт.
Р	3,5т	
Лист 1	Листов 3	

ГОССТРОЙ СССР
ЛЕНИНГРАДСКИЙ
ПРОМСТРОЙПРОЕКТ

Рис. 1
6-6

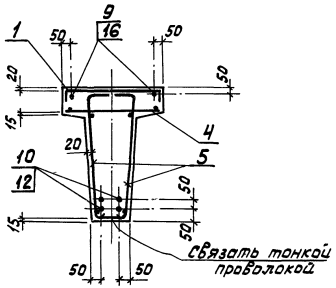

Рис. 2
6-6

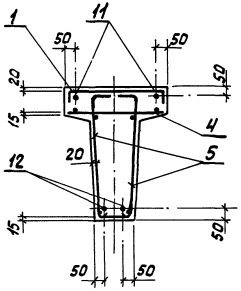

7-7

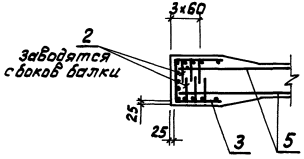

Пример установки сваренных стержней напрягаемой арматуры

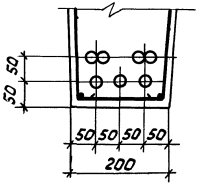

Обозначение	Марка	Рис. N
1.426.1-4.1 1.000	БК6-1АIV-С	1
-01	БК6-1АIV-К	
-02	БК6-1АIV-Т	
-03	БК6-1АV-С	2
-04	БК6-1АV-К	
-05	БК6-1АV-Т	
-06	БК6-1К7-С	4
-07	БК6-1К7-К	
-08	БК6-1К7-Т	
-09	БК6-2АIV-С	3
-10	БК6-2АIV-К	
-11	БК6-2АIV-Т	
-12	БК6-2АV-С	4
-13	БК6-2АV-К	
-14	БК6-2АV-Т	
-15	БК6-2К7-С	5
-16	БК6-2К7-К	
-17	БК6-2К7-Т	

Обозначение	Марка	Рис. N
1.000 -18	БК6-3АIV-С	6
-19	БК6-3АIV-К	
-20	БК6-3АIV-Т	
-21	БК6-3АV-С	1
-22	БК6-3АV-К	
-23	БК6-3АV-Т	
-24	БК6-3К7-С	7
-25	БК6-3К7-К	
-26	БК6-3К7-Т	
-27	БК6-4АIV-С	8
-28	БК6-4АIV-К	
-29	БК6-4АIV-Т	
-30	БК6-4АV-С	3
-31	БК6-4АV-К	
-32	БК6-4АV-Т	
-33	БК6-4К7-С	9
-34	БК6-4К7-К	
-35	БК6-4К7-Т	
-36	БК6-5АIV-С	10
-37	БК6-5АIV-К	
-38	БК6-5АIV-Т	
-39	БК6-5АV-С	11
-40	БК6-5АV-К	
-41	БК6-5АV-Т	
-42	БК6-5К7-С	12
-43	БК6-5К7-К	
-44	БК6-5К7-Т	

Рис. 3
6-6

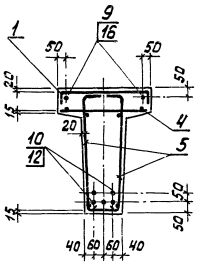

Рис. 4
6-6

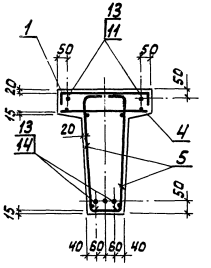

Рис. 5
6-6

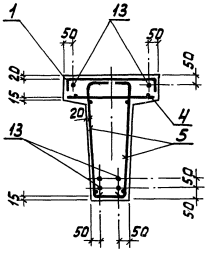

Рис. 6
6-6

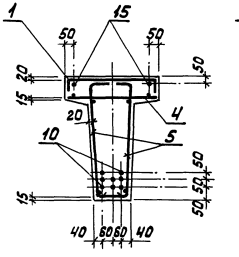

Рис. 7
6-6

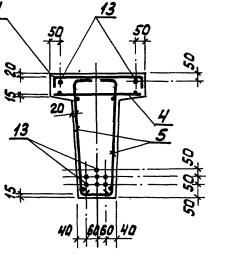

Рис. 8
6-6

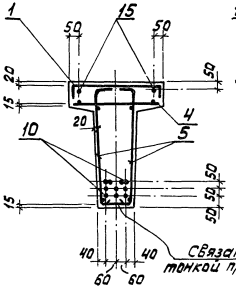

Рис. 9
6-6

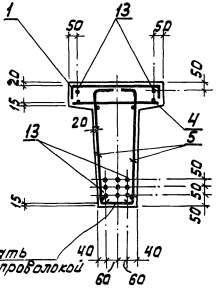

Рис. 10
6-6

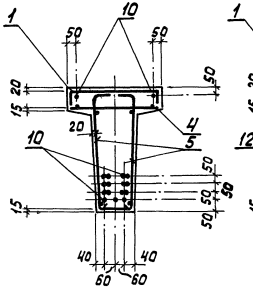

Рис. 11
6-6

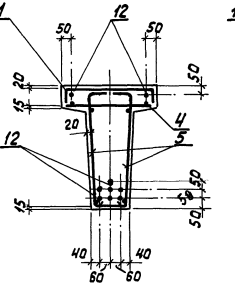

Рис. 12
6-6

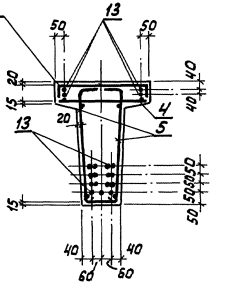

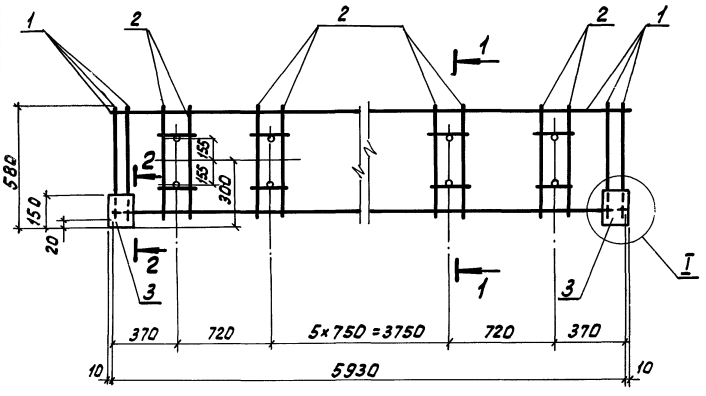

Формат	Зона	Поз.	Обозначение	Наименование	Кол.	Примечание
				Документация		
А3			1.426.1-4.1 0.000ПЗ	Пояснительная записка		
				Сборочные единицы		
А4		1	1.110	Сетка арматурная С4	1	
А4		2	1.120	Каркас плоский КР1	8	
		3	Серия 1.400-6/76 Вып. 1	Изделие закладное М61-1	2	

1-1

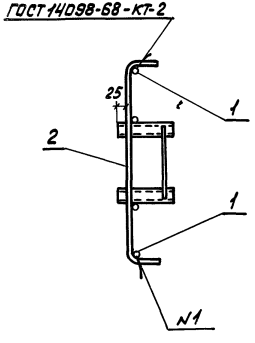

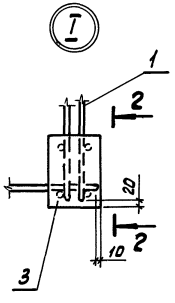

2-2

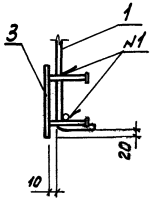

Нач.отд.	Царбак		1.426.1-4.1 1.100			
Н.контр.	Аксенова		Каркас пространственный КП1	Стадия	Масса	Масшт.
Гл.кон.от	Баранов			Р	24,2	
Гл.сп.отд	Паматников			Лист	Листов 1	
Рук.гр.	Мединская			ГОССТРОЙ СССР ЛЕНИНГРАДСКИЙ ПРОМСТРОЙПРОЕКТ		
Проектир.	Бобович					
Провер.	Гордеева					
Исполн.	Бобович.					

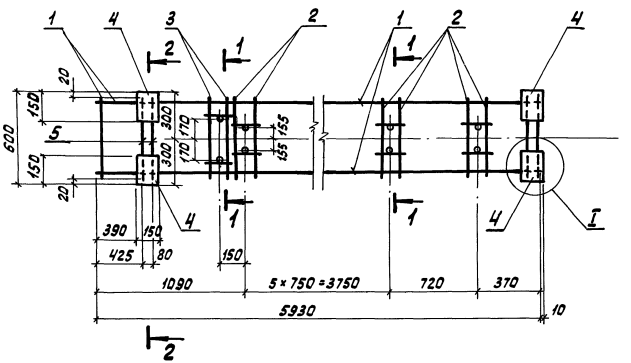

Формат	Зона	Поз.	Обозначение	Наименование	Кол.	Примечание
				Документация		
А3			1.426.1-4.1 0.000-ПЗ	Пояснительная записка		
				Сборочные единицы		
А4		1	1.110	Сетка арматурная С4	1	
А4		2	1.120	Каркас плоский КР1	7	
А4		3	1.120-01	То же КР2	1	
А4		4	Серия 1.400-6/76 вып. 1	Изделие закладное М6-1-1	4	
				Детали		
Б4		5	1.426.1-4.1 1.201	ф6 А III ГОСТ 5781-82 ℓ=560	2	0,12кг

1-1

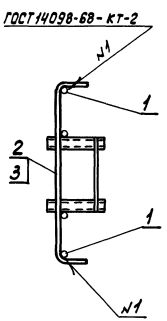

2-2

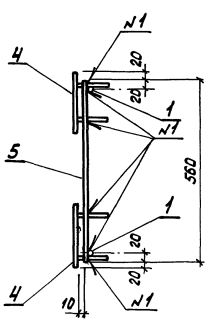

I

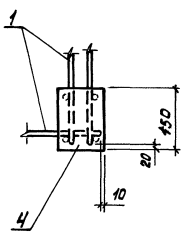

Нач. отд.	Царбак		1.426.1-4.1 1.200			
Н.контр.	Аксенова		Каркас пространственный КП2	Стадия	Масса	Масшт.
Гл.кон.отд.	Баранов			Р	30,2	
Гл.сп.отд.	Палатников			Лист	Листов 1	
Рук.гр.	Мединская			ГОССТРОЙ СССР ЛЕНИНГРАДСКИЙ ПРОМСТРОЙПРОЕКТ		
Проект.	Бобович					
Проверил	Гордеева					
Исполн.	Бобович					

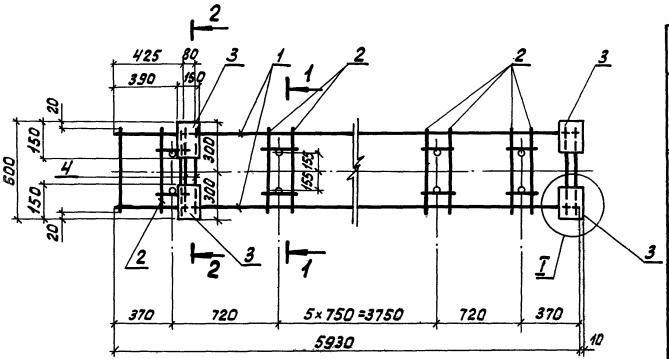

Формат	Зона	Поз.	Обозначение	Наименование	Кол.	Примечание
				Документация		
А4			1.426.1-4.1 0.000 ПЗ	Пояснительная записка		
				Сборочные единицы		
А4		1	1.110	Сетка арматурная С4	1	
А4		2	1.120	Каркас плоский КР1	8	
А4		3	Серия 1.400-6/76 Вып.1	Изделие закладное МБ-1-1	4	
				Детали		
Б4		4	1.426.1-4.1 1.301	⌀6 А III ГОСТ 5781-82 ℓ=560	2	0,12 кг

1-1

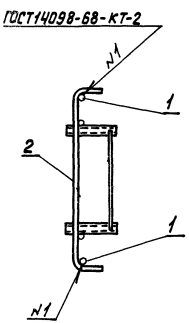

2-2

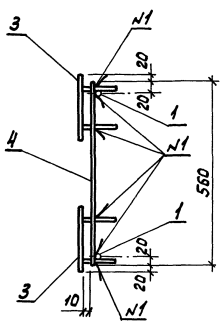

I

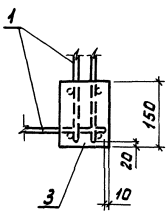

Нач. отд.	Царбак		1.426.1-4.1 1.300			
Н.контр.	Аксенова		Каркас пространственный КП3	Стадия	Масса	Масшт.
Гл.кон. отд	Баранов			Р	29,5	
Гл.ст. отд.	Полатников			Лист	Листов 1	
Рук. груп.	Мединская			ГОССТРОЙ СССР ЛЕНИНГРАДСКИЙ ПРОМСТРОЙПРОЕКТ		
Проект.	Бобович					
Провери	Гордеева					
Исполн.	Бобович					

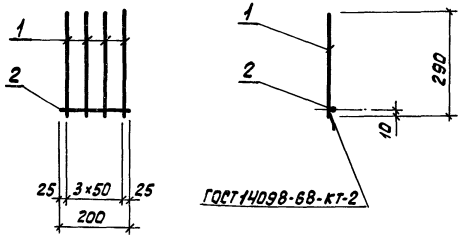

Формат	Зона	Поз.	Обозначение	Наименование	Кол.	Примечание
				Документация		
А3			1.426.1-4.1 0.000 ПЗ	Пояснительная записка		
				Детали		
Б4		1	1.011	ф6А III ГОСТ5781-82 ℓ=290	4	0,1 кг
Б4		2	1.012	ф6А III ГОСТ5781-82 ℓ=200	1	0,1 кг

Нач.отд.	Царбак	
Н.контр.	Аксенова	
Гл.кон.от.	Баранов	
Гл.сп.от.	Палатников	
Рук.гр.	Мединская	
Проект.	Гордеева	
Провер.	Гордеева	
Исполн.	Бобович	

1.426.1-4.1 1.010

Сетка арматурная С1

Стадия	Масса	Масшт.
Р	0,5	

Лист | Листов 1

ГОССТРОЙ СССР ЛЕНИНГРАДСКИЙ ПРОМСТРОЙПРОЕКТ

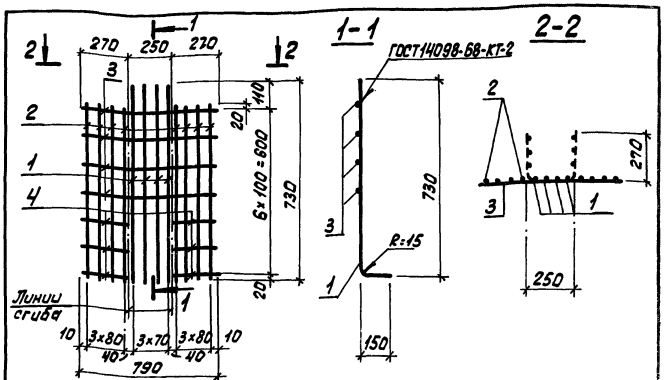

Формат	Зона	Поз.	Обозначение	Наименование	Кол.	Примечание
				Документация		
А3			1.426.1-4.1 0.000 ПЗ	Пояснительная записка		
				Детали		
Б4		1	1.021	ф12А III ГОСТ5781-82 ℓ=880	4	0,8 кг
Б4		2	1.022	ф6А III ГОСТ5781-82 ℓ=640	8	0,14 кг
Б4		3	1.023	ф6А III ГОСТ5781-82 ℓ=790	4	0,2 кг
Б4		4	1.024	ф6А III ГОСТ5781-82 ℓ=260	6	0,1 кг

Нач.отд.	Царбак	
Н.контр.	Аксенова	
Гл.кон.от.	Баранов	
Гл.сп.от.	Палатников	
Рук.гр.	Мединская	
Проект.	Гордеева	
Провер.	Гордеева	
Исполн.	Бобович	

1.426.1-4.1 1.020

Сетка арматурная С2

Стадия	Масса	Масшт.
Р	5,7	

Лист | Листов 1

ГОССТРОЙ СССР ЛЕНИНГРАДСКИЙ ПРОМСТРОЙПРОЕКТ

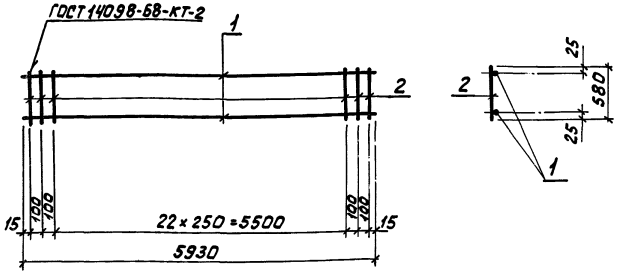

Формат	Зона	Поз.	Обозначение	Наименование	Кол.	Примечание
				Документация		
А3			1.426.1-4.1 0.000 ПЗ	Пояснительная записка		
				Детали		
Б4		1	1.031	ф8А III ГОСТ 5781-82 ℓ=5930	2	2,30 кг
Б4		2	1.032	ф6А III ГОСТ 5781-82 ℓ=580	27	0,13 кг

Нач. отд.	Цербак	
Н. контр.	Аксенова	
Гл. кон. от.	Баранов	
Гл. сп. отд.	Палатников	
Рук. гр.	Мединская	
Проект.	Гордеева	
Провер.	Гордеева	
Исполн.	Бобович	

1.426.1-4.1 1.030

Сетка арматурная С3

Стадия	Масса	Масшт.
Р	8,1	
Лист	Листов 1	

ГОССТРОЙ СССР ЛЕНИНГРАДСКИЙ ПРОМСТРОЙПРОЕКТ

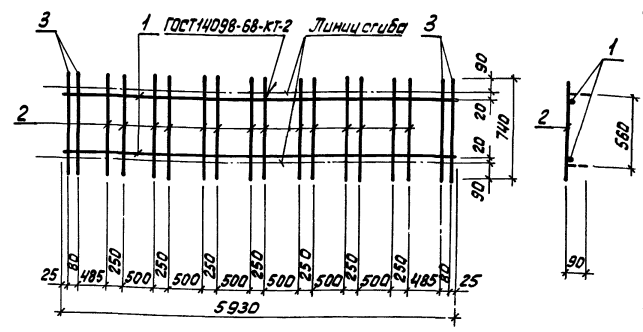

Формат	Зона	Поз.	Обозначение	Наименование	Кол.	Примечание
				Документация		
А3			1.426.1-4.1 0.000 ПЗ	Пояснительная записка		
				Детали		
Б4		1	1.111	ф8А III ГОСТ 5781-82 ℓ=5930	2	2,30 кг
Б4		2	1.112	ф6А III ГОСТ 5781-82 ℓ=740	14	0,16 кг
Б4		3	1.113	ф10А III ГОСТ 5781-82 ℓ=740	4	0,46 кг

Нач. отд.	Цербак	
Н. контр.	Аксенова	
Гл. кон. от.	Баранов	
Гл. сп. отд.	Палатников	
Рук. гр.	Мединская	
Проект.	Гордеева	
Провер.	Гордеева	
Исполн.	Бобович	

1.426.1-4.1 1.110

Сетка арматурная С4

Стадия	Масса	Масшт.
Р	8,7	
Лист	Листов 1	

ГОССТРОЙ СССР ЛЕНИНГРАДСКИЙ ПРОМСТРОЙПРОЕКТ

Формат	Зона	Поз.	Обозначение	Наименование	Кол. на исполн. 1.040 01	02	03							Примечание
				Документация										
А3			1.426.1-4.1 1.040 СБ	Сборочный чертеж	X	X	X	X						
А3			0.000 ПЗ	Пояснительная записка	X	X	X	X						
				Детали										
Б4		1	1.041	ф8 А III ГОСТ 5781-82 ℓ=5920	3	3								2,3 кг
Б4		1	-01	ф10 А III ГОСТ 5781-82 ℓ=5920			3	3						3,65 кг
Б4		2	1.042	ф8 А III ГОСТ 5781-82 ℓ=980	23	29								0,38 кг
Б4		2	-01	ф10 А III ГОСТ 5781-82 ℓ=980			28	37						0,6 кг

Нач.отд.	Чарбак	
Н.контр.	Аксенова	
Гл.кон.от.	Баранов	
Гл.сп.от.	Палтников	
Рук.гр.	Мединская	
Проект.	Бобович	
Провер.	Городева	
Исполн.	Бобович	

1.426.1-4.1 1.040

Сетка арматурная С (С5 ÷ С8)

Стадия	Лист	Листов
Р		1

ГОССТРОЙ СССР, ЛЕНИНГРАДСКИЙ ПРОМСТРОЙПРОЕКТ

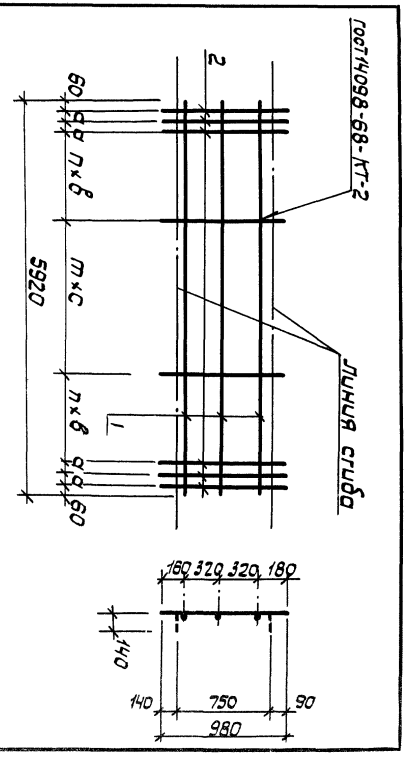

Обозначение	Марка	Размеры, мм a	b	c	Число шагов n	m	Масса, кг
1.426.1-4.1 1.040	С5	100	250	400	6	6	15,8
-01	С6	100	200	300	9	6	18,0
-02	С7	50	200	400	9	5	27,7
-03	С8	50	150	250	12	8	33,0

Нач.отд.	Чарбак	
Н.контр.	Аксенова	
Гл.кон.от.	Баранов	
Гл.сп.отд.	Палтников	
Рук.гр.	Мединская	
Проект.	Бобович	
Провер.	Городева	
Исполн.	Бобович	

1.426.1-4.1 1.040СБ

Сетка арматурная С (С5 ÷ С8)

Сборочный чертеж

Стадия	Масса	Масш.
Р	см. табл.	

Лист | Листов 1

ГОССТРОЙ СССР, ЛЕНИНГРАДСКИЙ ПРОМСТРОЙПРОЕКТ

Формат	Зона	Поз.	Обозначение	Наименование	Кол. на исполн. —	01									Примечание
				Документация											
А3			1.426.1-4.1 0.000 ПЗ	Пояснительная записка	X	X									
				Детали											
Б4		1	1.121	ф6АIII ГОСТ 5781-82 ℓ=740	4	4									0,16 кг
Б4		2	1.122	ф6АIII ГОСТ 5781-82 ℓ=165	2	2									0,04 кг
Б4		3	1.123	ф6АIII ГОСТ 5781-82 ℓ=340	1										0,08 кг
Б4		3	1.124	ф6АIII ГОСТ 5781-82 ℓ=380		1									0,08 кг
Б4		4	1,125	Труба 28×3 ГОСТ 8732-78 / Б-10 ГОСТ 8731-74 ℓ=130	2										0,24 кг
Б4		4	1,126	Труба 38×3 ГОСТ 8732-78 / Б-10 ГОСТ 8731-74 ℓ=130		2									0,34 кг
				Марка	КР1	КР2									

Нач.отд.	Цербак	
Н.контр.	Аксенова	
Гл.кон.от.	Баранов	
Гл.спец.от.	Палатников	
Рук. гр.	Мединская	
Проект.	Гордеева	
Провер.	Гордеева	
Исполн.	Андреева	

1.426.1-4.1 1.120

Каркас плоский КР (КР1, КР2)

Стадия	Лист	Листов
Р		1

ГОССТРОЙ СССР ЛЕНИНГРАДСКИЙ ПРОМСТРОЙПРОЕКТ

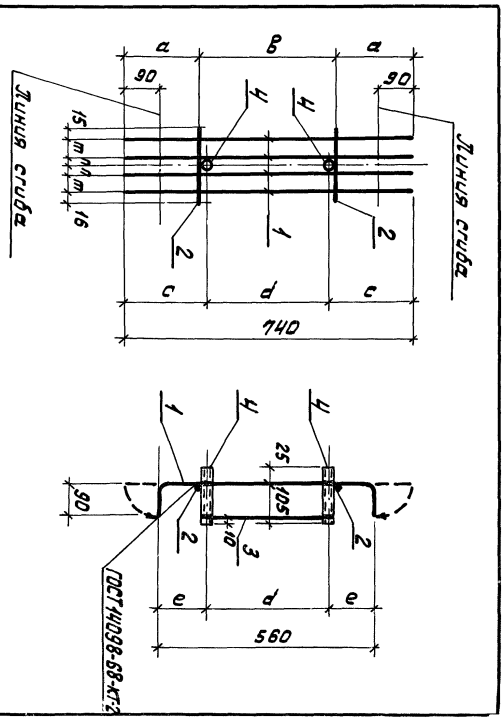

Обозначение	Марка	Размеры, мм a	в	c	d	e	n	m	Масса, кг
1.426.1-4.1 1.120	КР1	198	344	215	310	125	17	50	1,3
1.120-01	КР2	178	384	200	340	110	22	45	1,5

Нач.отд.	Цербак	
Н.контр.	Аксенова	
Гл.кон.от.	Баранов	
Гл.спец.от.	Палатников	
Рук. гр.	Мединская	
Проект.	Гордеева	
Провер.	Гордеева	
Исполн.	Андреева	

1.426.1-4.1 1.120 СБ

Каркас плоский КР (КР1, КР2)

Сборочный чертеж

Стадия	Масса	Масшт.
Р	см. табл.	

Лист 1 Листов 1

ГОССТРОЙ СССР ЛЕНИНГРАДСКИЙ ПРОМСТРОЙПРОЕКТ

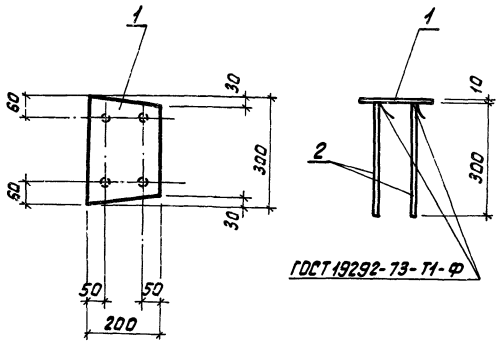

Формат	Зона	Поз.	Обозначение	Наименование	Кол.	Примечание
				Документация		
А3			1.426.1-4.1 0.000 ПЗ	Пояснительная записка		
				Детали		
Б4		1	1.051	Полоса 10×200 ГОСТ 103-76 ВСт3кп2 ГОСТ 535-79 ℓ=300	1	4,7кг
Б4		2	1.052	ф10А III ГОСТ 5781-82 ℓ=300	4	0,19кг

Нач. отд.	Цербак	
Н. контр.	Аксенова	
Гл. кон. отд.	Баранов	
Гл. сп. от.	Полатников	
Рук. гр.	Мединская	
Проект.	Бобович	
Провер.	Гордеева	
Исполн.	Бобович	

1.426.1-4.1 1.050

Изделие закладное МН1

Стадия	Масса	Масшт.
Р	6,4	

Лист | Листов 1

ГОССТРОЙ СССР ЛЕНИНГРАДСКИЙ ПРОМСТРОЙПРОЕКТ

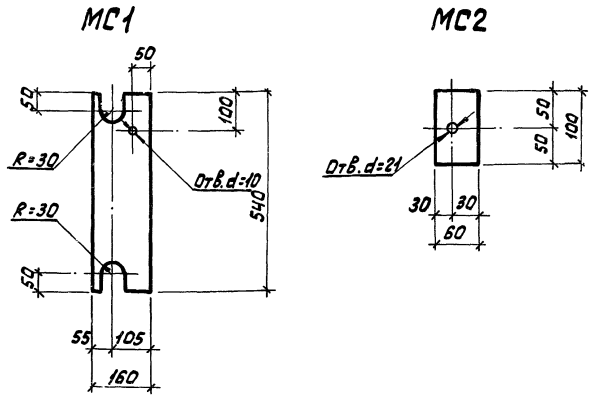

Обозначение	Марка	Материал	Масса, кг
1.426.1-4.1 1.060	МС1	Полоса 12×160 ГОСТ 103-76 ВСт3кп2 ГОСТ 535-79 ℓ=540	0,14
-01	МС2	Полоса 6×60 ГОСТ 103-76 ВСт3кп2 ГОСТ 535-79 ℓ=100	0,28

Нач. отд.	Цербак	
Н. контр.	Аксенова	
Гл. кон. отд.	Баранов	
Гл. сп. отд.	Полатников	
Рук. гр.	Мединская	
Проектир.	Бобович	
Проверил	Гордеева	
Исполнил	Бобович	

1.426.1-4.1 1.060

Изделие соединительное МС (МС1, МС2)

Стадия	Масса	Масшт.
Р	см. табл.	

Лист | Листов 1

ГОССТРОЙ СССР ЛЕНИНГРАДСКИЙ ПРОМСТРОЙПРОЕКТ

Формат	Зона	Поз.	Обозначение	Наименование	Кол. на исполн. 2.000 —	01	02	03	04	05	06	07	08	Примечание
				Документация										
А3			1.426.1-4.1 2.000 СБ	Сборочный чертеж	×	×	×	×	×	×	×	×	×	
А3			0.000 ВМС	Ведомость расхода стали	×	×	×	×	×	×	×	×	×	
А3			0.000 ПЗ	Пояснительная записка	×	×	×	×	×	×	×	×	×	
				Сборочные единицы										
А3		1	2.100	Каркас пространствен. КП4	1			1			1			
А3		1	2.200	То же КП5		1			1			1		
А3		1	2.300	КП6			1			1			1	
А4		2	2.010	Сетка арматурная С9	1	1	1	1	1	1	1	1	1	
А4		3	2.020	То же С10	12	12	12	12	12	12	12	12	12	
А4		4	2.030	С11	2	2	2	2	2	2	2	2	2	
				Марка	БК12-1АII-С	БК12-1АII-К	БК12-1АII-Т	БК12-1АI-С	БК12-1АI-К	БК12-1АI-Т	БК12-1К7-С	БК12-1К7-К	БК12-1К7-Т	

Исполнение

09... 17 см. листы 3; 4
18... 26 см. листы 5; 6
27... 35 см. листы 7; 8
36... 44 см. листы 9; 10

Нач.отд.	Цардак	
Н. контр.	Якеноваг	
Гл.кон.отд.	Баранов	
Гл.спец.от.	Полатников	
Рук.гр.	Мейинская	
Проект.	Гордеева	
Провер.	Гордеева	
Исполн.	Фоменко	

1.426.1-4.1 2.000

Балка подкрановая БК12

Стадия	Лист	Листов
Р	1	10

ГОССТРОЙ СССР
ЛЕНИНГРАДСКИЙ
ПРОМСТРОЙПРОЕКТ

Формат	Зона	Поз.	Обозначение	Наименование	Кол. на исполн. 2.000 —	01	02	03	04	05	06	07	08	Примечание
А4		5	2.040	Сетка арматурная С12	4	4	4	4	4	4	4	4	4	
А4		6	2.050	То же С14	2	2	2	2	2	2	2	2	2	
		7	Серия 1.400-6/76 вып. 1	Изделие закладное М6-5	2	1	1	2	1	1	2	1	1	
		8	То же	То же М6-3		1	1		1	1		1	1	
				Детали										
				Стержень напрягаемый ГОСТ 5781-82										
Б4		10	1.426.1-4.1 2.001	ф 16 АIV ℓ=11950	2	2	2							18,9кг
Б4		11	2.002	ф 18 АIV ℓ=11950	7	7	7							23,9кг
Б4		12	2.003	ф 16 АI ℓ=11950				2	2	2				18,9кг
Б4		13	2.004	ф 20 АI ℓ=11950				4	4	4				29,5кг
Б4		14	2.005	ф 15 К7 ГОСТ 13840-68* ℓ=11950							8	8	8	13,34кг
				Материалы										
				Бетон марки М400	4,1	4,1	4,1	4,1	4,1	4,1	4,1	4,1	4,1	м³

1.426.1-4.1 2.000

Лист 2

Формат	Зона	Поз.	Обозначение	Наименование	Кол. на исполн. 2.000										Примечание
					09	10	11	12	13	14	15	16	17		
				Документация											
А3			1.426.1-4.1 2.000 СБ	Сборочный чертеж	×	×	×	×	×	×	×	×	×		
А3			0.000 ВМС	Ведомость расхода стали	×	×	×	×	×	×	×	×	×		
А3			0.000 ПЗ	Пояснительная записка	×	×	×	×	×	×	×	×	×		
				Сборочные единицы											
А3		1	1.426.1-4.1 2.100	Каркас пространственный КП4	1			1			1				
А3		1	2.200	То же КП5		1			1			1			
А3		1	2.300	" КП6			1			1			1		
А4		2	2.010	Сетка арматурная С9	1	1	1	1	1	1	1	1	1		
А4		3	2.020	То же С10	12	12	12	12	12	12	12	12	12		
А4		4	2.030	" С11	2	2	2	2	2	2	2	2	2		
А4		5	2.040	" С12	4	4	4	4	4	4	4	4	4		
А4		6	2.050	" С14	2	2	2	2	2	2	2	2	2		
		7	Серия 1.400-6/76 Вып.1	Изделие закладное М6-5	2	1	1	2	1	1	2	1	1		
				Марка	5К12-2ВГ-С	5К12-2ВГ-К	5К12-2ВГ-Т	5К12-2ВГ-С	5К12-2ВГ-К	5К12-2ВГ-Т	5К12-2К7-С	5К12-2К7-К	5К12-2К7-Т		

Формат	Зона	Поз.	Обозначение	Наименование	Кол. на исполн. 2.000										Примечание
					09	10	11	12	13	14	15	16	17		
		8	Серия 1.400-6/76 Вып.1	Изделие закладное М6-3		1	1		1	1		1	1		
				Детали											
				Стержень напрягаемый ГОСТ 5781-82											
Б4		10	1.426.1-4.1 2.001	ф 16 А IV ℓ = 11950	2	2	2								18,9 кг
Б4		11	2.002	ф 18 А IV ℓ = 11950	9	9	9								23,9 кг
Б4		12	2.003	ф 16 А V ℓ = 11950				2	2	2					18,9 кг
Б4		13	2.004	ф 20 А V ℓ = 11950				5	5	5					29,5 кг
Б4		14	2.005	ф 15 К7 ГОСТ 13840-68* ℓ = 11950							9	9	9		13,34 кг
				Материалы											
				Бетон марки М400	4,1	4,1	4,1	4,1	4,1	4,1	4,1	4,1	4,1		$м^3$

Форм.	Зона	Поз.	Обозначение	Наименование	Кол. на исполн. 18	19	20	21	22	23	24	25	26		Примечание
													2.000		
				Документация											
Я3			1.426.1-4.1 2.000 СБ	Сборочный чертеж	×	×	×	×	×	×	×	×	×		
Я3			0.000 ВМС	Ведомость расхода стали	×	×	×	×	×	×	×	×	×		
Я3			0.000 ПЗ	Пояснительная записка	×	×	×	×	×	×	×	×	×		
				Сборочные единицы											
Я3		1	1.426.1-4.1 2.100	Каркас пространствен. КП4	1			1			1				
Я3		1	2.200	То же КП5		1			1			1			
Я3		1	2.300	" КП6			1			1			1		
Я4		2	2.010	Сетка арматурная С9	1	1	1	1	1	1	1	1	1		
Я4		3	2.020	То же С10	12	12	12	12	12	12	12	12	12		
Я4		4	2.030	" С11	2	2	2	2	2	2	2	2	2		
Я4		5	2.040	" С12	4	4	4	4	4	4	4	4	4		
Я4		6	2.050	" С14	2	2	2	2	2	2	2	2	2		
		7	Серия 1.400-6/76 вып. 1	Изделие закладное М6-5	2	1	1	2	1	1	2	1	1		
				Марка	БК12-3ВТ-С	БК12-3ВТ-К	БК12-3ВТ-Т	БК12-3ВТ-С	БК12-3ВТ-К	БК12-3ВТ-Т	БК12-3КТ-С	БК12-3КТ-К	БК12-3КТ-Т		

Форм.	Зона	Поз.	Обозначение	Наименование	Кол. на исполн. 18	19	20	21	22	23	24	25	26		Примечание
													2.000		
		8	Серия 1.400-6/76 вып. 1	Изделие закладное М6-3		1	1		1	1		1	1		
				Детали											
				Стержень напрягаемый ГОСТ 5781-82											
Б4		11	1.426.1-4.1 2.002	ф18 АIV ℓ=11950	15	15	15								23,9кг
Б4		13	2.004	ф20 АIV ℓ=11950				2	2	2					29,5кг
Б4		16	2.006	ф22 АIV ℓ=11950				6	6	6					35,6кг
Б4		14	2.005	ф15 К7 ГОСТ 13840-68 ℓ=11950							12	12	12		13,34кг
				Материалы											
				Бетон марки М500	4,1	4,1	4,1	4,1	4,1	4,1	4,1	4,1	4,1		$м^3$

Формат	Зона	Поз.	Обозначение	Наименование	Кол. на исполн. 2.000										Примечание
					27	28	29	30	31	32	33	34	35		
				Документация											
А3			1.426.1-4.1 2.000 СБ	Сборочный чертеж	×	×	×	×	×	×	×	×	×		
А3			0.000 ВМС	Ведомость расхода стали	×	×	×	×	×	×	×	×	×		
А3			0.000 ПЗ	Пояснительная записка	×	×	×	×	×	×	×	×	×		
				Сборочные единицы											
А3		1	1.426.1-4.1 2.100	Каркас пространствен. КП4	1			1			1				
А3		1	2.200	То же КП5		1			1			1			
А3		1	2.300	" КП6			1			1			1		
А4		2	2.010	Сетка арматурная С9	1	1	1	1	1	1	1	1	1		
А4		3	2.020	То же С10	12	12	12	12	12	12	12	12	12		
А4		4	2.030	" С11	2	2	2	2	2	2	2	2	2		
А4		5	2.040	" С12	4	4	4	4	4	4	4	4	4		
А4		6	2.050-01	" С15	2	2	2	2	2	2	2	2	2		
		7	Серия 1.400-6/76 вып. 1	Изделие закладное М6-5	2	1	1	2	1	1	2	1	1		
				Марка	6К12-4АIV-С	6К12-4АIV-К	6К12-4АIV-Т	6К12-4АIV-С	6К12-4АIV-К	6К12-4АIV-Т	6К12-4К7-С	6К12-4К7-К	6К12-4К7-Т		

Формат	Зона	Поз.	Обозначение	Наименование	Кол. на исполн. 2.000										Примечание
		8	Серия 1.400-6/76 вып. 1	Изделие закладное М6-3		1	1		1	1		1	1		
				Детали											
				Стержень напрягаемый ГОСТ 5781-82											
Б4		11	1.426.1-4.1 2.002	ф 18 А IV ℓ= 11950	17	17	17								23,9кг
Б4		16	2.006	ф 22 А V ℓ= 11950				9	9	9					35,6кг
Б4		14	2.005	ф 15 К7 ГОСТ 13840-68 ℓ=11950							17	17	17		13,34кг
				Материалы											
				Бетон марки М500	4,1	4,1	4,1	4,1	4,1	4,1	4,1	4,1	4,1		м³

Формат	Зона	Поз.	Обозначение	Наименование	Кол. на исполн. 2.000										Примечание
					36	37	38	39	40	41	42	43	44		
				Документация											
А3			1.426.1-4.1 2.000 СБ	Сборочный чертеж	×	×	×	×	×	×	×	×	×		
А3			0.000 ВМС	Ведомость расхода стали	×	×	×	×	×	×	×	×	×		
А3			0.000 ПЗ	Пояснительная записка	×	×	×	×	×	×	×	×	×		
				Сборочные единицы											
А3		1	1.426.1-4.1 2.100	Каркас пространственный КП4	1			1			1				
А3		1	2.200	То же КП5		1			1			1			
А3		1	2.300	" КП6			1			1			1		
А4		2	2.010	Сетка арматурная С9	1	1	1	1	1	1	1	1	1		
А4		3	2.020	То же С10	12	12	12	12	12	12	12	12	12		
А4		4	2.030	" С11	2	2	2	2	2	2	2	2	2		
А4		5	2.040	" С12	4	4	4	4	4	4	4	4	4		
А4		6	2.050-02	" С16	2	2	2	2	2	2	2	2	2		
		7	Серия 1.400-6/76 вып.1	Изделие закладное М6-5	2	1	1	2	1	1	2	1	1		
				Марка	6К12-5ВII-С	6К12-5ВII-К	6К12-5ВII-Т	6К12-5ВII-С	6К12-5ВII-К	6К12-5ВII-Т	6К12-5КТ-С	6К12-5КТ-К	6К12-5КТ-Т		

Формат	Зона	Поз.	Обозначение	Наименование	Кол. на исполн. 2.000										Примечание
					36	37	38	39	40	41	42	43	44		
		8	Серия 1.400-6/76 вып.1	Изделие закладное М6-3		1	1		1	1		1	1		
				Детали											
				Стержень напрягаемый											
				ГОСТ 5781-82											
Б4		10	1.426.1-4.1 2.001	ф16 АIV ℓ=11950	4	4	4								18,9 кг
Б4		11	2.002	ф18 АIV ℓ=11950	22	22	22								23,9 кг
Б4		16	2.006	ф22 АIV ℓ=11950				12	12	12					35,6 кг
Б4		14	2.005	ф15 К7 ГОСТ 13840-68* ℓ=11950							23	23	23		13,34 кг
				Материалы											
				Бетон марки М500	4,1	4,1	4,1	4,1	4,1	4,1	4,1	4,1	4,1		м³

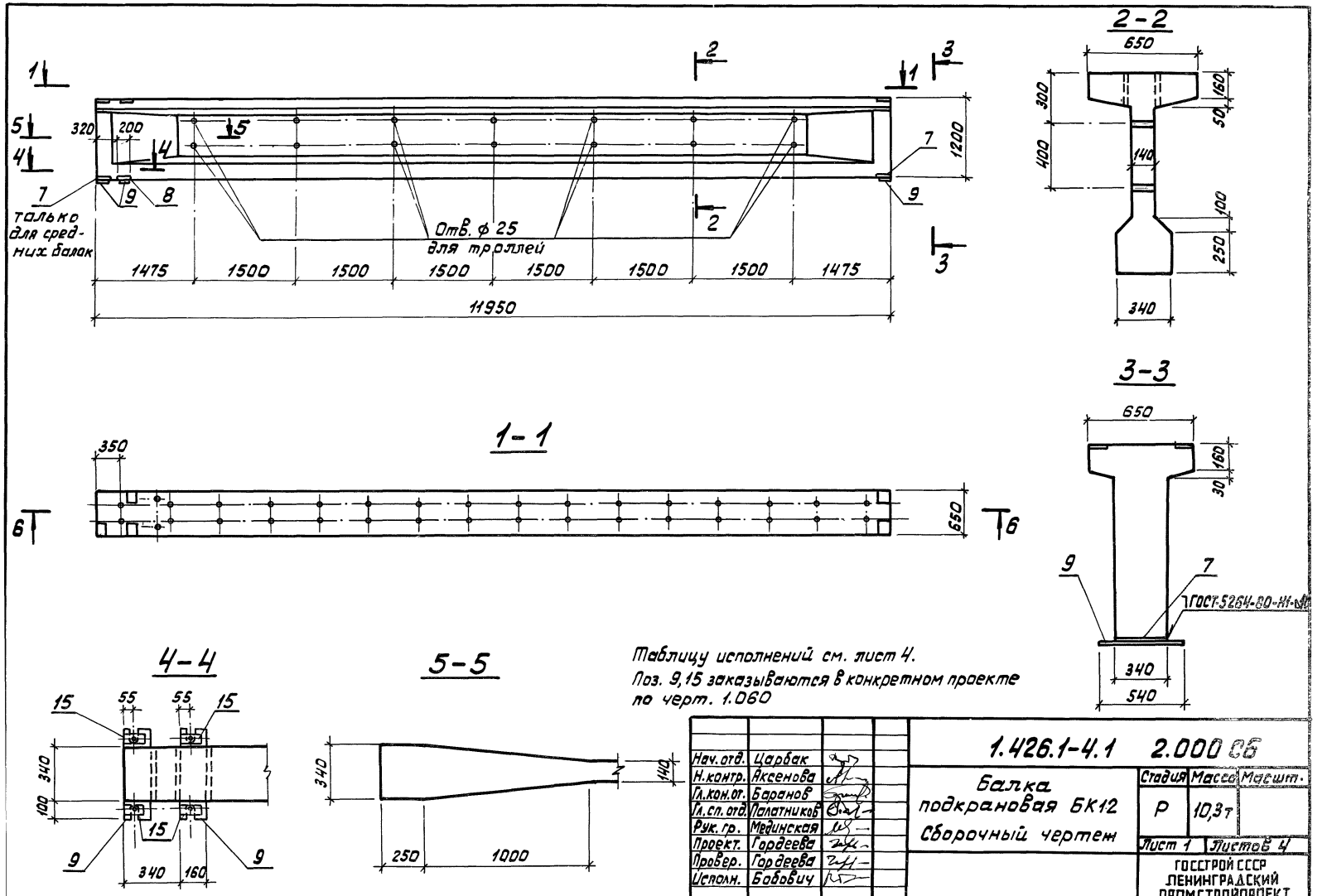

Таблицу исполнений см. лист 4.
Поз. 9,15 заказываются в конкретном проекте по черт. 1.060

Нач. отд.	Царбак		1.426.1-4.1 2.000 СБ	
Н. контр.	Аксенова		Балка подкрановая БК12 Сборочный чертеж	Стадия: Р; Масса: 10,3т; Масшт.:
Гл. кон. от.	Баранов			Лист 1; Листов 4
Гл. сп. отд.	Полатников			ГОССТРОЙ СССР ЛЕНИНГРАДСКИЙ ПРОМСТРОЙПРОЕКТ
Рук. гр.	Мединская			
Проект.	Гордеева			
Провер.	Гордеева			
Исполн.	Бобович			

6-6

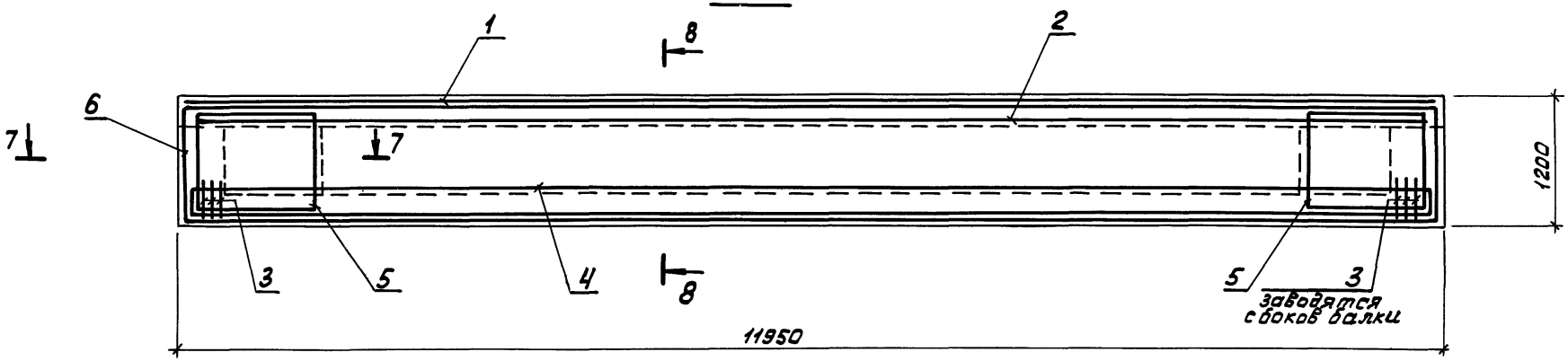

Рис. 1
8-8

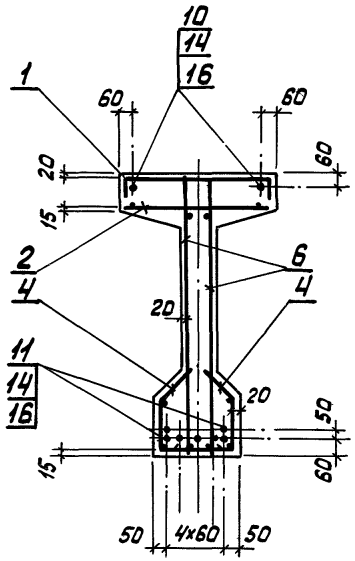

Рис. 2
8-8

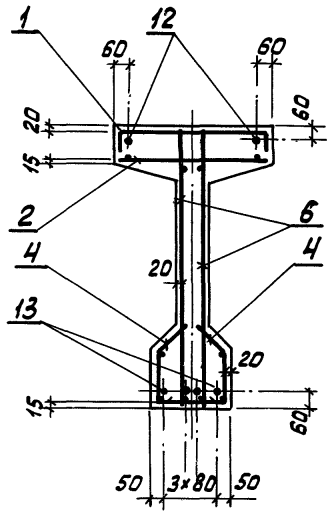

Рис. 3
8-8

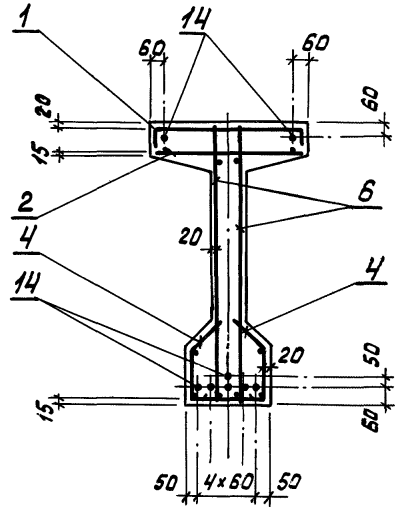

Рис. 4
8-8

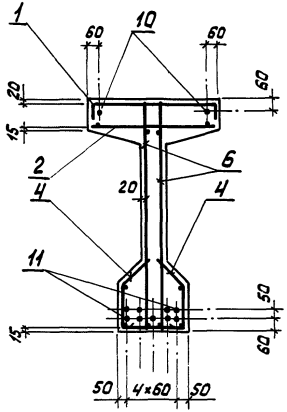

Рис. 5
8-8

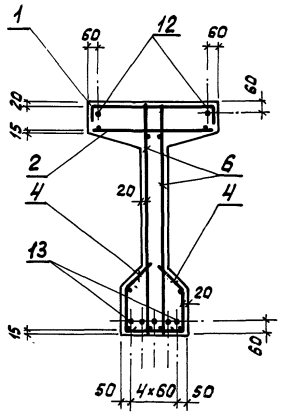

Рис. 6
8-8

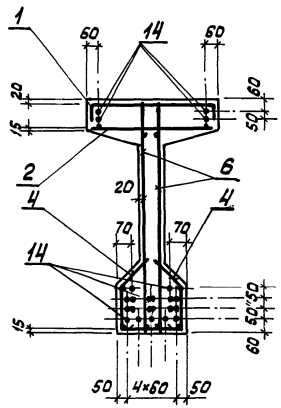

Рис. 7
8-8

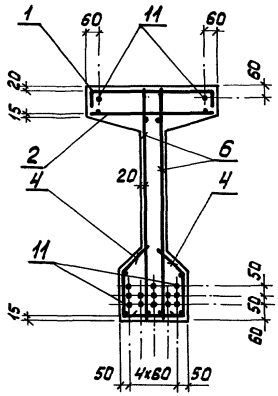

Рис. 8
8-8

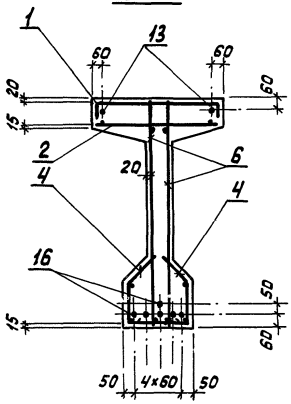

Рис. 9
8-8

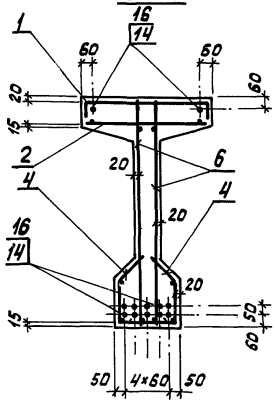

Рис. 10
8-8

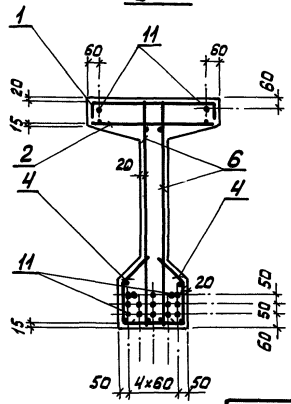

Пример установки спаренных стержней напрягаемой арматуры

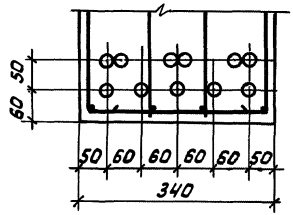

Рис. 11
8-8

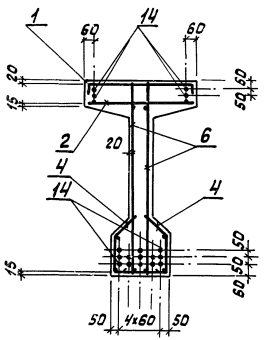

Рис. 12
8-8

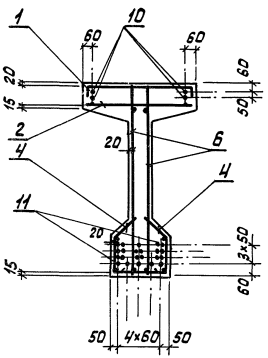

7-7

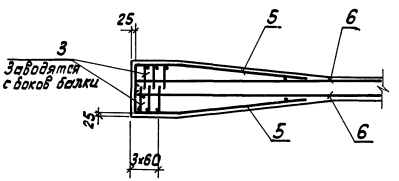

Обозначение	Марка	Рис. №
1.426.1-4.1 2.000	БК12-1АIV-С	1
-01	БК12-1АIV-К	
-02	БК12-1АIV-Т	
-03	БК12-1АV-С	2
-04	БК12-1АV-К	
-05	БК12-1АV-Т	
-06	БК12-1К7-С	3
-07	БК12-1К7-К	
-08	БК12-1К7-Т	
-09	БК12-2АIV-С	4
-10	БК12-2АIV-К	
-11	БК12-2АIV-Т	
-12	БК12-2АV-С	5
-13	БК12-2АV-К	
-14	БК12-2АV-Т	
-15	БК12-2К7-С	1
-16	БК12-2К7-К	
-17	БК12-2К7-Т	

Обозначение	Марка	Рис. №
1.426.1-4.1 2.000 -18	БК12-3АIV-С	7
-19	БК12-3АIV-К	
-20	БК12-3АIV-Т	
-21	БК12-3АV-С	8
-22	БК12-3АV-К	
-23	БК12-3АV-Т	
-24	БК12-3К7-С	9
-25	БК12-3К7-К	
-26	БК12-3К7-Т	
-27	БК12-4АIV-С	10
-28	БК12-4АIV-К	
-29	БК12-4АIV-Т	
-30	БК12-4АV-С	1
-31	БК12-4АV-К	
-32	БК12-4АV-Т	
-33	БК12-4К7-С	11
-34	БК12-4К7-К	
-35	БК12-4К7-Т	
-36	БК12-5АIV-С	12
-37	БК12-5АIV-К	
-38	БК12-5АIV-Т	
-39	БК12-5АV-С	9
-40	БК12-5АV-К	
-41	БК12-5АV-Т	
-42	БК12-5К7-С	6
-43	БК12-5К7-К	
-44	БК12-5К7-Т	

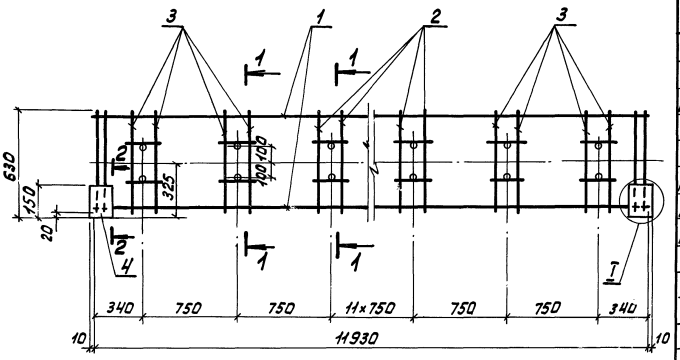

Формат	Зона	Поз.	Обозначение	Наименование	Кол.	Примечание
				Документация		
А3			1.426.1-4.1 0.000 ПЗ	Пояснительная записка		
				Сборочные единицы		
А4		1	2.110	Сетка арматурная С13	1	
А4		2	2.120	Каркас плоский КР3	12	
А4		3	2.120-01	То же КР4	4	
		4	Серия 1.400-6/76 Вып.1	Изделие закладное МБ-1	2	

1-1

ГОСТ 14098-68 – КТ-2

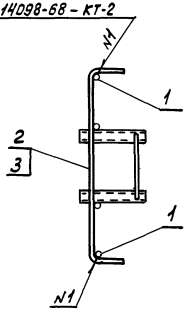

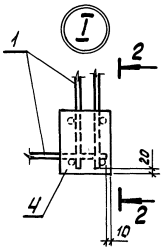

2-2

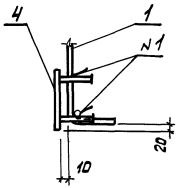

Нач.отд.	Царбак		
Н.контр.	Аксенова		
Гл.кон.отд.	Баранов		
Гл.сп.отд.	Палатников		
Рук.гр.	Мединская		
Проектир.	Бобович		
Проверил	Гордеева		
Исполнил	Бобович		

1.426.1-4.1 2.100

Каркас пространственный КП4

Стадия	Масса	Масшт.
Р	72,2	

Лист | Листов 1

ГОССТРОЙ СССР
ЛЕНИНГРАДСКИЙ
ПРОМСТРОЙПРОЕКТ

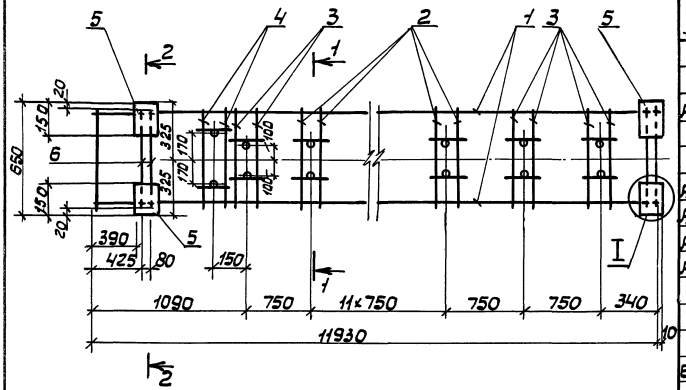

Формат	Зона	Поз.	Обозначение	Наименование	Кол.	Примечание
				Документация		
А3			1.426.1-4.1 0.000 ПЗ	Пояснительная записка		
				Сборочные единицы		
А4		1	2.110	Сетка арматурная С13	1	
А4		2	2.120	Каркас плоский КР3	12	
А4		3	2.120-01	То же КР4	3	
А4		4	2.120-02	" КР5	1	
		5	Серия 1.400-6/76 Вып.1	Изделие закладное МБ-1	4	
				Детали		
Б4		6	1.426.1-4.1 2.201	Ф8А III ГОСТ 5781-82 ℓ=610	2	0,24кг

1-1

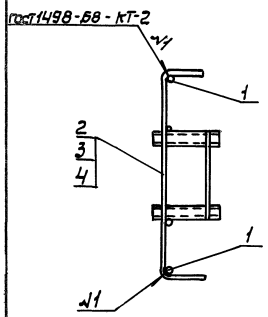

2-2

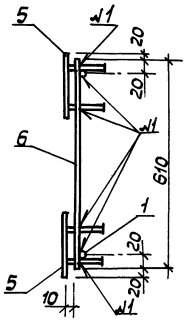

I

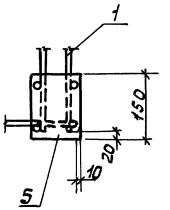

Нач. отд.	Царбак		
Н. контр.	Яксенова		
Гл. конс. от.	Баранов		
Гл. спец. от.	Полатников		
Рук. гр.	Мединская		
Проект.	Бодович		
Пробер.	Гордеева		
Исполн.	Бодович		

1.426.1-4.1 2.200

Каркас пространственный КП5

Стадия	Масса	Масшт.
Р	78.6	

Лист | Листов 1

Госстрой СССР
Ленинградский
Промстройпроект

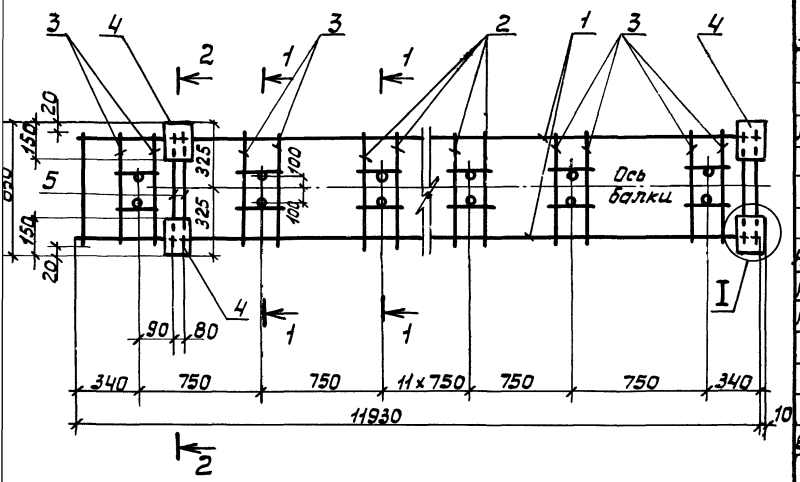

1-1

2-2

I

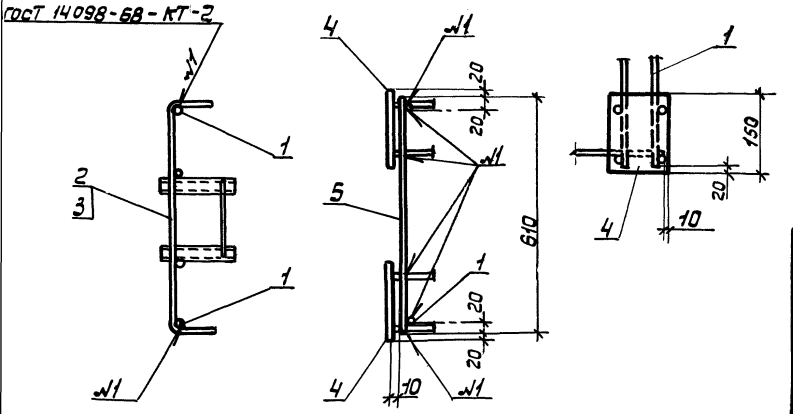

Формат	Зона	Поз.	Обозначение	Наименование	Кол.	Примечание
				Документация		
А3			1.426.1-4.1 0.000 ПЗ	Пояснительная записка		
				Сборочные единицы		
А4		1	2.110	Сетка арматурная С13	1	
А4		2	2.120	Каркас плоский КР3	12	
А4		3	-01	То же КР4	4	
		4	Серия 1.400-6/76 вып.1	Изделие закладное МБ-1	4	
				Детали		
Б4		5	1.426.1-4.1 2.201	ф8 А III ГОСТ 5781-82 ℓ=610	2	0,24 кг.

Нач.отд.	Шардак		1.426.1-4.1 2.300	
Н.контр.	Якеренова		Каркас пространственный КП6	Стадия: Р; Масса: 77,9; Масшт.:
Гл.конст.	Баранов			Лист; Листов 1
Гл.спец.от	Палатников			ГОСТРОЙ СССР ЛЕНИНГРАДСКИЙ ПРОМСТРОЙПРОЕКТ
Рук.гр.	Мединков			
Проект.	Бадович			
Провер.	Гордеева			
Исполнил	Бадович			

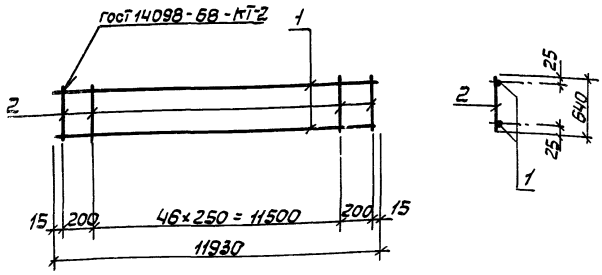

Формат	Зона	Поз.	Обозначение	Наименование	Кол.	Примечание
				Документация		
А3			1.426.1-4.1 0.000 ПЗ	Пояснительная записка		
				Детали		
Б4		1	2.011	ф10 А III ГОСТ 5781-82 ℓ=11930	2	7,40 кг
Б4		2	2.012	ф8 А III ГОСТ 5781-82 ℓ=640	49	0,25 кг

Нач. отд.	Цардак	
Н. контр.	Аксенова	
Гл. кон. от.	Баранов	
Гл. спец. от.	Палатников	
Рук. гр.	Мединская	
Проект.	Гордеева	
Провер.	Гордеева	
Исполн.	Бодович	

1.426.1-4.1 2.010

Сетка арматурная С9

Стадия	Масса	Масш.
Р	27,0	

Лист | Листов 1

ГОССТРОЙ СССР ЛЕНИНГРАДСКИЙ ПРОМСТРОЙПРОЕКТ

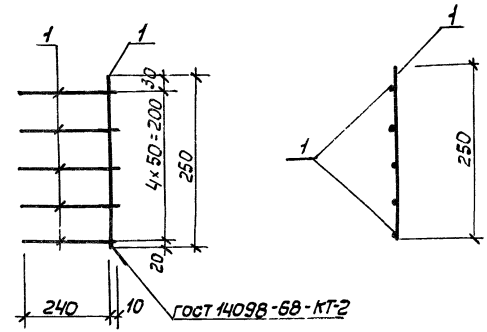

Формат	Зона	Поз.	Обозначение	Наименование	Кол.	Примечание
				Документация		
А3			1.426.1-4.1 0.000 ПЗ	Пояснительная записка		
				Детали		
Б4		1	2.021	ф8 А III ГОСТ 5781-82 ℓ=250	6	0,06 кг

Нач. отд.	Цардак	
Н. контр.	Аксенова	
Гл. кон. от.	Баранов	
Гл. спец. от.	Палатников	
Рук. гр.	Мединская	
Проект.	Гордеева	
Провер.	Гордеева	
Исполнил	Бодович	

1.426.1-4.1 2.020

Сетка арматурная С10

Стадия	Масса	Масш.
Р	0,4	

Лист | Листов 1

ГОССТРОЙ СССР ЛЕНИНГРАДСКИЙ ПРОМСТРОЙПРОЕКТ

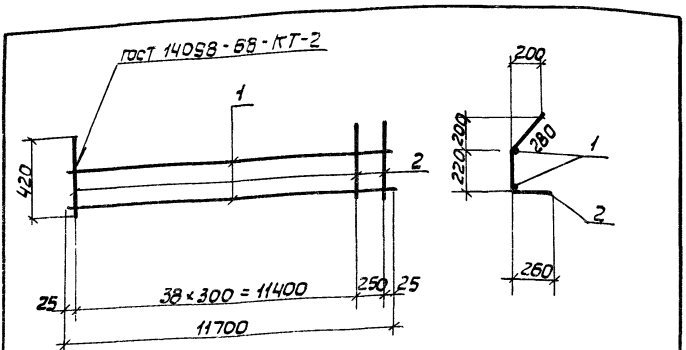

Формат	Зона	Поз.	Обозначение	Наименование	Кол.	Примечание
				Документация		
А3			1.426.1-4.1 0.000 ПЗ	Пояснительная записка		
				Детали		
Б4		1	2.031	ф10А III ГОСТ 5781-82		
				ℓ=11700	2	7,20 кг
Б4		2	2.032	ф10А III ГОСТ 5781-8 ℓ=760	40	0,47 кг

Нач.отд.	Царбак		
Н.контр.	Аксенова		
Гл.конс.от	Баранов		
Гл.спец.от	Палатников		
Рук.гр.	Мединская		
Проект.	Гордеева		
Провер.	Гордеева		
Исполн.	Бодович		

1.426.1-4.1 2.030

Сетка арматурная С11

Стадия	Масса	Масшт.
Р	33.2	

Лист Листов 1

ГОССТРОЙ СССР ЛЕНИНГРАДСКИЙ ПРОМСТРОЙПРОЕКТ

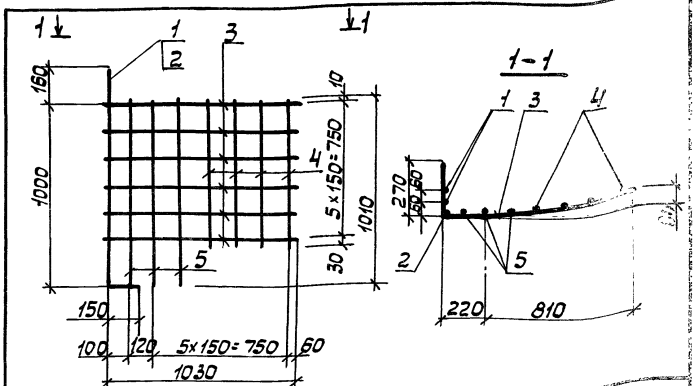

Формат	Зона	Поз.	Обозначение	Наименование	Кол.	Примечание
				Документация		
А3			1.426.1-4.1 0.000 ПЗ	Пояснительная записка		
				Детали		
Б4		1	2.041	ф16А III ГОСТ 5781-82 ℓ=1310	2	2,07 кг
Б4		2	2.042	ф12А III ГОСТ 5781-82 ℓ=1310	1	1,16 кг
Б4		3	2.043	ф8А III ГОСТ 5781-82 ℓ=1300	6	0,51 кг
Б4		4	2.044	ф8А III ГОСТ 5781-82 ℓ=790	4	0,21 кг
Б4		5	2.045	ф8А III ГОСТ 5781-82 ℓ=1010	3	0,[illegible]

Нач.отд.	Царбак		
Н.контр.	Аксенова		
Гл.конс.от	Баранов		
Гл.спец.от	Палатников		
Рук.гр.	Мединская		
Проект.	Гордеева		
Провер.	Гордеева		
Исполн.	Бодович		

1.426.1-4.1 2.040

Сетка арматурная С12

Стадия	Масса	Масшт.
Р	10,8	

Лист Листов 1

ГОССТРОЙ СССР ЛЕНИНГРАДСКИЙ ПРОМСТРОЙПРОЕКТ

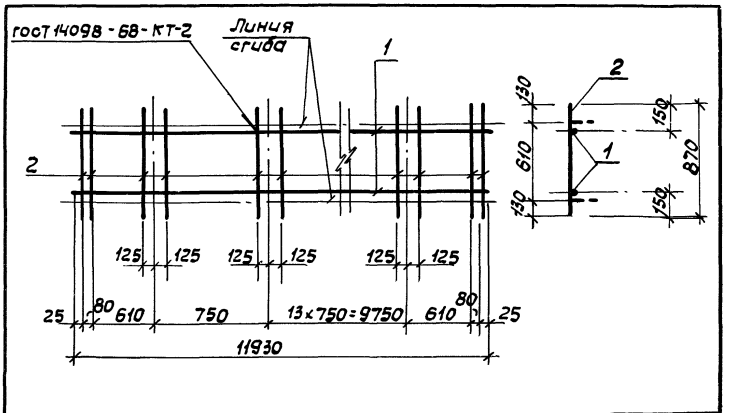

Формат	Зона	Поз.	Обозначение	Наименование	Кол.	Примечание
				Документация		
А3			1.426.1-4.1 0.000 ПЗ	Пояснительная записка		
				Детали		
Б4		1	2.111	Ф10 А III ГОСТ 5781-82 ℓ=11930	2	7,36 кг
Б4		2	2.112	Ф8 А III ГОСТ 5781-82 ℓ=870	34	0,34 кг

Нач. отд.	Цардак	
Н. контр.	Яковенко	
Гл. кон. отд.	Баранов	
Гл. специ.	Палатников	
Рук. гр.	Мединская	
Проект.	Гордеева	
Провер.	Гордеева	
Исполн.	Бодович	

1.426.1-4.1 2.110

Сетка арматурная С13

Стадия	Масса	Масштаб
Р	26,3	
Лист	Листов 1	

ГОССТРОЙ СССР
ЛЕНИНГРАДСКИЙ
ПРОМСТРОЙПРОЕКТ

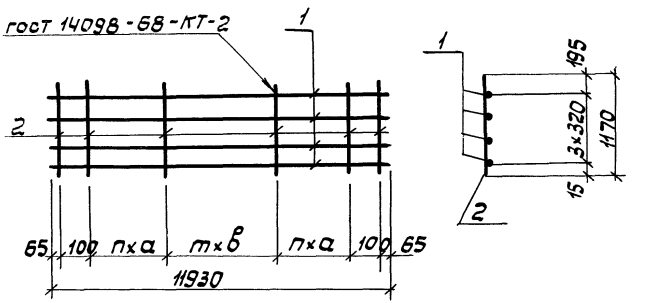

Обозначение	Марка	Размеры, мм			Числа шагов		Масса, кг
		а	в		n	m	
1.426.1-4.2.050	С14	300	500		11	10	54,8
-01	С15	200	400		17	12	65,0
-02	С16	150	250		22	20	77,8

Нач. отд.	Цардак		
Н. контр.	Аксенова		
Гл. кон. от.	Баранов		
Гл. спец. от.	Палатников		
Рук. гр.	Мединская		
Проект.	Гордеева		
Провер.	Гордеева		
Исполн.	Бобович		

1.426.1-4.1 2.050 СБ

Сетка арматурная С (С14÷С16)
Сборочный чертеж

Стадия	Масса	Масшт
Р	см. табл.	
Лист	Листов 1	

ГОССТРОЙ СССР
ЛЕНИНГРАДСКИЙ
ПРОМСТРОЙПРОЕКТ

Формат	Зона	Поз.	Обозначение	Наименование	Кол. на исполн. 2.050 —	01	02	Примечание
				Документация				
А4			1.426.1-4.1 2.050СБ	Сборочный чертеж		×	×	
А3			0.000 ПЗ	Пояснительная записка		×	×	
				Детали				
Б4		1	2.051	Ф10А III ГОСТ 5781-82 ℓ=11930	4	4	4	7,4 кг
Б4		2	2.052	Ф10А III ГОСТ 5781-82 ℓ=1170	35	49	67	0,72 кг

Нач. отд.	Цардак		
Н. контр.	Аксенова		
Гл. кон. от.	Баранов		
Гл. спец. от.	Палатников		
Рук. гр.	Мединская		
Проект.	Гордеева		
Провер.	Гордеева		
Исполн.	Бобович		

1.426.1-4.1 2.050

Сетка арматурная С (С14÷С16)

Стадия	Лист	Листов
Р		1

ГОССТРОЙ СССР
ЛЕНИНГРАДСКИЙ
ПРОМСТРОЙПРОЕКТ

Формат	Зона	Поз.	Обозначение	Наименование	Кол. на исполн. 2.120 —	01	02								Примечание
				Документация											
А3			1.426.1-4.1 0.000 ПЗ	Пояснительная записка	×	×	×								
				Детали											
Б4		1	2.121	ф8 А III ГОСТ 5781-82 ℓ=870	4	4	4								0,34кг
Б4		2	2.122	ф8 А III ГОСТ 5781-82 ℓ=165	2	2	2								0,07кг
Б4		3	2.123	ф8 А III ГОСТ 5781-82 ℓ=230	1	1									0,09кг
Б4		3	2.124	ф8 А III ГОСТ 5781-82 ℓ=380			1								0,15кг
Б4		4	2.125	Труба 28×3 ГОСТ 8732-78 / Б-10 ГОСТ 8731-74 ℓ=190	2										0,35кг
Б4		4	2.126	Труба 28×4 ГОСТ 8732-78 / Б-10 ГОСТ 8731-74 ℓ=190		2									0,45кг резьба М20 ℓ=80
Б4		4	2.127	Труба 38×3 ГОСТ 8732-78 / Б-10 ГОСТ 8731-74 ℓ=190			2								0,50
				Марка	КР3	КР4	КР5								

Нач. отд.	Цардак		1.426.1-4.1 2.120
Н. контр.	Аксенова		
Гл. кон. от.	Баранов		Каркас плоский КР (КР3÷КР5)
Гл. спец. от.	Палатников		Стадия Р / Лист / Листов 1
Рук. гр.	Мединская		ГОССТРОЙ СССР ЛЕНИНГРАДСКИЙ ПРОМСТРОЙПРОЕКТ
Проект.	Гордеева		
Провер.	Гордеева		
Исполн.	Андреева		

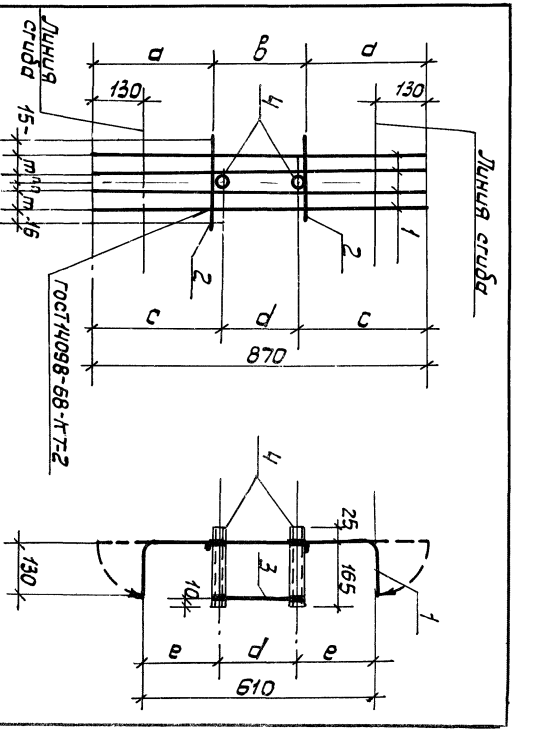

Обозначение	Марка	Размеры, мм a	в	c	d	e	n	m	Масса кг
1.426.1-4.1 2.120	КР3	317	236	335	200	205	17	50	2,3
2.120-01	КР4	317	236	335	200	205	17	50	2,4
2.120-02	КР5	242	386	265	340	135	22	45	2,7

Нач. отд.	Цардак		1.426.1-4.1 2.120 СБ
Н. контр.	Аксенова		
Гл. кон. от.	Баранов		Каркас плоский КР (КР3÷КР5) Сборочный чертеж
Гл. спец. от.	Палатников		Стадия Р / Масса см. табл. / Масштаб
Рук. гр.	Мединская		Лист / Листов 1
Исполн.	Гордеева		ГОССТРОЙ СССР ЛЕНИНГРАДСКИЙ ПРОМСТРОЙПРОЕКТ
Провер.	Гордеева		
Исполн.	Андреева		

Ведомость расхода стали, кг

Марка элемента	Изделия арматурные										Предварительно-напрягаемая арматура												Всего	Изделия закладные										Общий расход стали
	Арматура класса А-III ГОСТ 5781-82						Прокат марки Б-10 ГОСТ 8732-78				Арматура класса А-IV ГОСТ 5781-82				Арматура класса А-V ГОСТ 5781-82					Арматура класса К-7 ГОСТ 13840-68				Арматура класса А-III ГОСТ 5781-82				Прокат марки ВСТ3 кп2 ГОСТ 103-76							
	ф6	ф8	ф10	ф12	ф16	Итого	28×3	28×4	38×3	Итого	ф14	ф16	ф18	Итого	ф14	ф16	ф20	ф22	Итого	ф15		Итого		ф10	ф12	ф18	Итого	δ6	ф100	100×100	100×100		Итого		
БК6-1АIV-С	23,2	40,4	1,8	6,4		71,8	3,8			3,8	14,4		47,6	62,0									137,6	0,4	13,6		14,0	0,6	2,8	7,4			10,8	24,8	162,4
БК6-1АIV-К	23,5	40,4	1,8	6,4		72,1	3,4		0,7	4,1	14,4		47,6	62,0									138,2	1,6	6,8		8,4	1,2	5,6	3,7	4,7		15,2	23,6	161,8
БК6-1АIV-Т	23,2	40,4	1,8	6,4		71,8	3,8			3,8	14,4		47,6	62,0									137,6	1,6	6,8		8,4	1,2	5,6	3,7	4,7		15,2	23,6	161,2
БК6-1АV-С	23,2	40,4	1,8	6,4		71,8	3,8			3,8					14,4			35,4	49,8				125,4	0,4	13,6		14,0	0,6	2,8	7,4			10,8	24,8	150,2
БК6-1АV-К	23,5	40,4	1,8	6,4		72,1	3,4		0,7	4,1					14,4			35,4	49,8				126,0	1,6	6,8		8,4	1,2	5,6	3,7	4,7		15,2	23,6	149,6
БК6-1АV-Т	23,2	40,4	1,8	6,4		71,8	3,8			3,8					14,4			35,4	49,8				125,4	1,6	6,8		8,4	1,8	5,6	3,7	4,7		15,2	23,6	149,0
БК6-1К7-С	23,2	40,4	1,8	6,4		71,8	3,8			3,8										33,0		33,0	108,6	0,4	13,6		14,0	0,6	2,8	7,4			10,8	24,8	133,4
БК6-1К7-К	23,5	40,4	1,8	6,4		72,1	3,4		0,7	4,1										33,0		33,0	109,2	1,6	6,8		8,4	1,2	5,6	3,7	4,7		15,2	23,6	132,8
БК6-1К7-Т	23,2	40,4	1,8	6,4		71,8	3,8			3,8										33,0		33,0	108,6	1,6	6,8		8,4	1,2	5,6	3,7	4,7		15,2	23,6	132,2
БК6-2АIV-С	23,2	40,4	1,8	6,4		71,8	3,8			3,8	14,4		59,5	73,9									149,5	0,4	13,6		14,0	0,6	2,8	7,4			10,8	24,8	174,3
БК6-2АIV-К	23,5	40,4	1,8	6,4		72,1	3,4		0,7	4,1	14,4		59,5	73,9									150,1	1,6	6,8		8,4	1,2	5,6	3,7	4,7		15,2	23,6	173,7
БК6-2АIV-Т	23,2	40,4	1,8	6,4		71,8	3,8			3,8	14,4		59,5	73,9									149,5	1,6	6,8		8,4	1,2	5,6	3,7	4,7		15,2	23,6	173,1
БК6-2АV-С	23,2	40,4	1,8	6,4		71,8	3,8			3,8					14,4		44,1		58,5				134,1	0,4	13,6		14,0	0,6	2,8	7,4			10,8	24,8	158,9
БК6-2АV-К	23,5	40,4	1,8	6,4		72,1	3,4		0,7	4,1					14,4		44,1		58,5				134,7	1,6	6,8		8,4	1,2	5,6	3,7	4,7		15,2	23,6	158,3
БК6-2АV-Т	23,2	40,4	1,8	6,4		71,8	3,8			3,8					14,4		44,1		58,5				134,1	1,6	6,8		8,4	1,2	5,6	3,7	4,7		15,2	23,6	157,7
БК6-2К7-С	23,2	40,4	1,8	6,4		71,8	3,8			3,8										39,6		39,6	115,2	0,4	13,6		14,0	0,6	2,8	7,4			10,8	24,8	140,0
БК6-2К7-К	23,5	40,4	1,8	6,4		72,1	3,4		0,7	4,1										39,6		39,6	115,8	1,6	6,8		8,4	1,2	5,6	3,7	4,7		15,2	23,6	139,4
БК6-2К7-Т	23,2	40,4	1,8	6,4		71,8	3,8			3,8										39,6		39,6	115,2	1,6	6,8		8,4	1,2	5,6	3,7	4,7		15,2	23,6	138,8

Нач. отд.	Цародж	
Н. контр.	Аксенова	
Гл. конст. отд.	Баранов	
Гл. спец. от.	Палатникова	
Рук. гр.	Мединская	
Проект.	Гордеева	
Провер.	Гордеева	

1.426.1-4.1 0.000 ВМС

Ведомость расхода стали

Стадия	Лист	Листов
Р	1	5

ГОССТРОЙ СССР ЛЕНИНГРАДСКИЙ ПРОМСТРОЙПРОЕКТ

Продолжение

Марка элемента	Изделия арматурные									Предварительно-напрягаемая арматура												Всего	Изделия закладные										Общий расход стали
	Арматура класса А-III ГОСТ 5781-82						Прокат марки Б-10 ГОСТ 8732-78				Арматура класса А-IV ГОСТ 5781-82				Арматура класса А-V ГОСТ 5781-82					Арматура класса К-7 ГОСТ 13840-68				Арматура класса А-III ГОСТ 5781-82				Прокат марки Вст3 кп2 ГОСТ 103-76						
	ф6	ф8	ф10	ф12	ф16	Итого	28х3	28х4	38х3	Итого	ф14	ф16	ф18	Итого	ф14	ф16	ф20	ф22	Итого	ф15		Итого		ф10	ф12	ф18	Итого	δ6	8х150	10х150	10х200	Итого		
БК6-3АIV-С	23,2	45,0	1,8	6,4		76,4	3,8			3,8		18,8	95,2	114,0									194,2	0,4	13,6		14,0	0,6	2,8	7,4		10,8	24,8	219,0
БК6-3АIV-К	23,5	45,0	1,8	6,4		76,7	3,4		0,7	4,1		18,8	95,2	114,0									194,8	1,6	6,8		8,4	1,2	5,6	3,7	4,7	15,2	23,6	218,4
БК6-3АIV-Т	23,2	45,0	1,8	6,4		76,4	3,8			3,8		18,8	95,2	114,0									194,2	1,6	6,8		8,4	1,2	5,6	3,7	4,7	15,2	23,6	217,8
БК6-3АIV-С	23,2	45,0	1,8	6,4		76,4	3,8			3,8						18,8		70,8	89,6				169,8	0,4	13,6		14,0	0,6	2,8	7,4		10,8	24,8	194,6
БК6-3АIV-К	23,5	45,0	1,8	6,4		76,7	3,4		0,7	4,1						18,8		70,8	89,6				170,4	1,6	6,8		8,4	1,2	5,6	3,7	4,7	15,2	23,6	194,0
БК6-3АIV-Т	23,2	45,0	1,8	6,4		76,4	3,8			3,8						18,8		70,8	89,6				169,8	1,6	6,8		8,4	1,2	5,6	3,7	4,7	15,2	23,6	193,4
БК6-3К7-С	23,2	45,0	1,8	6,4		76,4	3,8			3,8										59,4		59,4	139,6	0,4	13,6		14,0	0,6	2,8	7,4		10,8	24,8	164,4
БК6-3К7-К	23,5	45,0	1,8	6,4		76,7	3,4		0,7	4,1										59,4		59,4	140,2	1,6	6,8		8,4	1,2	5,6	3,7	4,7	15,2	23,6	163,8
БК6-3К7-Т	23,2	45,0	1,8	6,4		76,4	3,8			3,8										59,4		59,4	139,6	1,6	6,8		8,4	1,2	5,6	3,7	4,7	15,2	23,6	163,2
БК6-4АIV-С	23,2	9,2	55,2	6,4		94,0	3,8			3,8		18,8	119,0	137,8									235,6	0,4	13,6		14,0	0,6	2,8	7,4		10,8	24,8	260,4
БК6-4АIV-К	23,5	9,2	55,2	6,4		94,3	3,4		0,7	4,1		18,8	119,0	137,8									236,2	1,6	6,8		8,4	1,2	5,6	3,7	4,7	15,2	23,6	259,8
БК6-4АIV-Т	23,2	9,2	55,2	6,4		94,0	3,8			3,8		18,8	119,0	137,8									235,6	1,6	6,8		8,4	1,2	5,6	3,7	4,7	15,2	23,6	259,2
БК6-4АIV-С	23,2	9,2	55,2	6,4		94,0	3,8			3,8						18,8		88,5	107,3				205,1	0,4	13,6		14,0	0,6	2,8	7,4		10,8	24,8	229,9
БК6-4АIV-К	23,5	9,2	55,2	6,4		94,3	3,4		0,7	4,1						18,8		88,5	107,3				205,7	1,6	6,8		8,4	1,2	5,6	3,7	4,7	15,2	23,6	229,3
БК6-4АIV-Т	23,2	9,2	55,2	6,4		94,0	3,8			3,8						18,8		88,5	107,3				205,1	1,6	6,8		8,4	1,2	5,6	3,7	4,7	15,2	23,6	228,7
БК6-4К7-С	23,2	9,2	55,2	6,4		94,0	3,8			3,8										72,6		72,6	170,4	0,4	13,6		14,0	0,6	2,8	7,4		10,8	24,8	195,2
БК6-4К7-К	23,5	9,2	55,2	6,4		94,3	3,4		0,7	4,1										72,6		72,6	171,0	1,6	6,8		8,4	1,2	5,6	3,7	4,7	15,2	23,6	194,6
БК6-4К7-Т	23,2	9,2	55,2	6,4		94,0	3,8			3,8										72,6		72,6	170,4	1,6	6,8		8,4	1,2	5,6	3,7	4,7	15,2	23,6	194,0

Продолжение

Марка элемента	Изделия арматурные										Предварительно-напрягаемая арматура													Всего	Изделия закладные											Общий расход стали
	Арматура класса А-III ГОСТ 5781-82						Прокат марки Б-10 ГОСТ 8732-78				Арматура класса А-IV ГОСТ 5781-82				Арматура класса А-V ГОСТ 5781-82						Арматура класса К-7 ГОСТ 13840-68				Арматура класса А-III ГОСТ 5781-82				Прокат марки ВСт3кп2 ГОСТ 103-76								
	ф6	ф8	ф10	ф12	ф16	Итого	28×3	28×4	38×3	Итого	ф14	ф16	ф18	Итого	ф14	ф16	ф20	ф22	Итого	ф15		Итого		ф10	ф12	ф18	Итого	Б6	Вст3кп2	100×100×7	100×200	100×200		Итого		
БК6-5АIV-С	23,2	9,2	66,6	6,4		105,4	3,8			3,8			202,3	202,3										311,5	0,4	13,6		14,0	0,6	2,8	7,4				10,8	24,8	336,3
БК6-5АIV-К	23,5	9,2	66,6	6,4		105,7	3,4		0,7	4,1			202,3	202,3										312,1	1,6	6,8		8,4	1,2	5,6	3,7	4,7			15,2	23,6	335,7
БК6-5АIV-Т	23,2	9,2	66,6	6,4		105,4	3,8			3,8			202,3	202,3										311,5	1,6	6,8		8,4	1,2	5,6	3,7	4,7			15,2	23,6	335,1
БК6-5АV-С	23,2	9,2	66,6	6,4		105,4	3,8			3,8								159,3	159,3					268,5	0,4	13,6		14,0	0,6	2,8	7,4				10,8	24,8	293,3
БК6-5АV-К	23,5	9,2	66,6	6,4		105,7	3,4		0,7	4,1								159,3	159,3					269,1	1,6	6,6		8,4	1,2	5,6	3,7	4,7			15,2	23,6	292,7
БК6-5АV-Т	23,2	9,2	66,6	6,4		105,4	3,8			3,8								159,3	159,3					268,5	1,6	6,6		8,4	1,2	5,6	3,7	4,7			15,2	23,6	292,1
БК6-5К7-С	23,2	9,2	66,6	6,4		105,4	3,8			3,8										125,4		125,4		234,6	0,4	13,6		14,0	0,6	2,8	7,4				10,8	24,8	259,4
БК6-5К7-К	23,5	9,2	66,6	6,4		105,7	3,4		0,7	4,1										125,4		125,4		235,2	1,6	6,8		8,4	1,2	5,6	3,7	4,7			15,2	23,6	258,8
БК6-5К7-Т	23,2	9,2	66,6	6,4		105,4	3,8			3,8										125,4		125,4		234,6	1,6	6,8		8,4	1,2	5,6	3,7	4,7			15,2	23,6	258,2
БК12-1АIV-С	4,9	71,3	205,6	4,6	16,6	302,9	8,4	3,6		12,0	37,8		167,2	205,0										519,9	0,8		43,2	44,0	0,6	2,8			12,4		15,8	59,8	579,7
БК12-1АIV-К	4,8	71,4	205,6	4,6	16,6	303,0	8,4	2,7	1,0	12,1	37,8		167,2	205,0										520,1	2,4		21,6	24,0	1,2	5,6		5,2	6,2		18,2	42,2	562,3
БК12-1АIV-Т	4,8	71,3	205,6	4,6	16,6	302,9	8,4	3,6		12,0	37,8		167,2	205,0										519,9	2,4		21,6	24,0	1,2	5,6		5,2	6,2		18,2	42,2	562,1
БК12-1АV-С	4,8	71,3	205,6	4,6	16,6	302,9	8,4	3,6		12,0					37,8	118,0			155,8					470,7	0,8		43,2	44,0	0,6	2,8			12,4		15,8	59,8	530,5
БК12-1АV-К	4,8	71,4	205,6	4,6	16,6	303,0	8,4	2,7	1,0	12,1					37,8	118,0			155,8					470,9	2,4		21,6	24,0	1,2	5,6		5,2	6,2		18,2	42,2	513,1
БК12-1АV-Т	4,8	71,3	205,6	4,6	16,6	302,9	8,4	3,6		12,0					37,8	118,0			155,8					470,7	2,4		21,6	24,0	1,2	5,6		5,2	6,2		18,2	42,2	512,9
БК12-1К7-С	4,8	71,3	205,6	4,6	16,6	302,9	8,4	3,6		12,0										106,7		106,7		421,6	0,8		43,2	44,0	0,6	2,8			12,4		15,8	59,8	481,4
БК12-1К7-К	4,8	71,4	205,6	4,6	16,6	303,0	8,4	2,7	1,0	12,1										106,7		106,7		421,8	2,4		21,6	24,0	1,2	5,6		5,2	6,2		18,2	42,2	464,0
БК12-1К7-Т	4,8	71,3	205,6	4,6	16,6	302,9	8,4	3,6		12,0										106,7		106,7		421,6	2,4		21,6	24,0	1,2	5,6		5,2	6,2		18,2	42,2	463,8

Продолжение

Марка элемента	Изделия арматурные										Предварительно-напрягаемая арматура												Всего	Изделия закладные										Общий расход стали
	Арматура класса А-III ГОСТ 5781-82						Прокат марки Б-10 ГОСТ 8732-78				Арматура класса А-IV ГОСТ 5781-82				Арматура класса А-V ГОСТ 5781-82					Арматура класса К-7 ГОСТ 13840-68				Арматура класса А-III ГОСТ 5781-82				Прокат марки ВСТ3 кп2 ГОСТ 103-76						
	ф6	ф8	ф10	ф12	ф16	Итого	28×3	28×4	38×3	Итого	ф14	ф16	ф16	Итого	ф14	ф16	ф20	ф22	Итого	ф15		Итого		ф10	ф12	ф18	Итого	б6	б8	10×100	12×200		Итого		
БК12-2АIV-С	4,8	71,3	205,6	4,6	16,6	302,9	8,4	3,6		12,0		37,8	215,2	253,0									567,9	0,8		43,2	44,0	0,6	2,8		12,4		15,8	59,8	627,7
БК12-2АIV-К	4,8	71,4	205,6	4,6	16,6	303,0	8,4	2,7	1,0	12,1		37,8	215,2	253,0									568,1	2,4		21,6	24,0	1,2	5,6	5,2	6,2		18,2	42,2	610,3
БК12-2АIV-Т	4,8	71,3	205,6	4,6	16,6	302,9	8,4	3,6		12,0		37,8	215,2	253,0									567,9	2,4		21,6	24,0	1,2	5,6	5,2	6,2		18,2	42,2	610,1
БК12-2АV-С	4,8	71,3	205,6	4,6	16,6	302,9	8,4	3,6		12,0						37,8	147,5		185,3				500,2	0,8		43,2	44,0	0,5	2,8		12,4		15,8	59,8	560,0
БК12-2АV-К	4,8	71,4	205,6	4,6	16,6	303,0	8,4	2,7	1,0	12,1						37,8	147,5		185,3				500,4	2,4		21,6	24,0	1,2	5,6	5,2	6,2		18,2	42,2	542,6
БК12-2АV-Т	4,8	71,3	205,6	4,6	16,6	302,9	8,4	3,6		12,0						37,8	147,5		185,3				500,2	2,4		21,6	24,0	1,2	5,6	5,2	6,2		18,2	42,2	542,4
БК12-2К7-С	4,8	71,3	205,6	4,6	16,6	302,9	8,4	3,5		12,0										120,0		120,0	434,9	0,8		43,2	44,0	0,6	2,8		12,4		15,8	59,8	494,7
БК12-2К7-К	4,8	71,4	205,6	4,6	16,6	303,0	8,4	2,7	1,0	12,1										120,0		120,0	435,1	2,4		21,6	24,0	1,2	5,6	5,2	6,2		18,2	42,2	477,3
БК12-2К7-Т	4,8	71,3	205,6	4,6	16,6	302,9	8,4	3,6		12,0										120,0		120,0	434,9	2,4		21,6	24,0	1,2	5,6	5,2	6,2		18,2	42,2	477,1
БК12-3АIV-С	4,8	71,3	205,6	4,6	16,6	302,9	8,4	3,6		12,0			358,5	358,5									673,4	0,8		43,2	44,0	0,6	2,8		12,4		15,8	59,8	733,2
БК12-3АIV-К	4,8	71,4	205,6	4,6	16,6	303,0	8,4	2,7	1,0	12,1			358,5	358,5									673,6	2,4		21,6	24,0	1,2	5,6	5,2	6,2		18,2	42,2	715,8
БК12-3АIV-Т	4,8	71,3	205,6	4,6	16,6	302,9	8,4	3,6		12,0			358,5	358,5									673,4	2,4		21,6	24,0	1,2	5,6	5,2	6,2		18,2	42,2	715,6
БК12-3АV-С	4,8	71,3	205,6	4,6	16,6	302,9	8,4	3,6		12,0						59,0	213,6		272,6				587,5	0,8		43,2	44,0	0,6	2,8		12,4		15,8	59,8	647,3
БК12-3АV-К	4,8	71,4	205,6	4,6	16,6	303,0	8,4	2,7	1,0	12,1						59,0	213,6		272,6				587,7	2,4		21,6	24,0	1,2	5,6	5,2	6,2		18,2	42,2	629,9
БК12-3АV-Т	4,8	71,3	205,6	4,6	16,6	302,9	8,4	3,6		12,0						59,0	213,6		272,6				587,5	2,4		21,6	24,0	1,2	5,6	5,2	6,2		18,2	42,2	629,7
БК12-3К7-С	4,8	71,3	205,6	4,6	16,6	302,9	8,4	3,6		12,0										160,0		160,0	474,9	0,8		43,2	44,0	0,6	2,8		12,4		15,8	59,8	534,7
БК12-3К7-К	4,8	71,4	205,6	4,6	16,6	303,0	8,4	2,7	1,0	12,1										160,0		160,0	475,1	2,4		21,6	24,0	1,2	5,6	5,2	6,2		18,2	42,2	517,3
БК12-3К7-Т	4,8	71,3	205,6	4,6	16,6	302,9	8,4	3,6		12,0										160,0		160,0	474,9	2,4		21,6	24,0	1,2	5,6	5,2	6,2		18,2	42,2	517,1

Продолжение

Марка элемента	Изделия арматурные										Предварительно-напрягаемая арматура												Всего	Изделия закладные										Общий расход стали
	Арматура класса А-III						Прокат марки Б-10				Арматура класса А-IV				Арматура класса А-V					К-7				Арматура класса А-III				Прокат марки Вст3 кп2					Всего	
	ГОСТ 5781-82						ГОСТ 8732-78				ГОСТ 5781-82									ГОСТ 13840-68*				ГОСТ 5781-82				ГОСТ 103-76						
	ф6	ф8	ф10	ф12	ф16	Итого	28×3	28×4	38×3	Итого	ф14	ф16	ф18	Итого	ф14	ф16	ф20	ф22	Итого	ф15		Итого		ф10	ф12	ф18	Итого	δ6	8×150	ф100	12×200	Итого		
БК12-4АIV-С	4,8	71,3	226,6	4,6	16,6	323,9	8,4	3,6		12,0			406,3	406,3									742,2	0,8		43,2	44,0	0,6	2,8		12,4	15,8	59,8	802,0
БК12-4АIV-К	4,8	71,4	226,6	4,6	16,6	324,0	8,4	2,7	1,0	12,1			406,3	406,3									742,4	2,4		21,6	24,0	1,2	5,6	5,2	6,2	18,2	42,2	784,6
БК12-4АIV-Т	4,8	71,3	226,6	4,6	16,6	323,9	8,4	3,6		12,0			406,3	406,3									742,2	2,4		21,6	24,0	1,2	5,6	5,2	6,2	18,2	42,2	784,4
БК12-4АV-С	4,8	71,3	226,6	4,6	16,6	323,9	8,4	3,6		12,0								320,4	320,4				556,3	0,8		43,2	44,0	0,6	2,8		12,4	15,8	59,8	716,1
БК12-4АV-К	4,8	71,4	226,6	4,6	16,6	324,0	8,4	2,7	1,0	12,1								320,4	320,4				556,5	2,4		21,6	24,0	1,2	5,6	5,2	6,2	18,2	42,2	698,7
БК12-4АV-Т	4,8	71,3	226,6	4,6	16,6	323,9	8,4	3,6		12,0								320,4	320,4				556,3	2,4		21,6	24,0	1,2	5,6	5,2	6,2	18,2	42,2	698,5
БК12-4К7-С	4,8	71,3	226,6	4,6	16,6	323,9	8,4	3,6		12,0										227,0		227,0	562,9	0,8		43,2	44,0	0,6	2,8		12,4	15,8	59,8	622,7
БК12-4К7-К	4,8	71,4	226,6	4,6	16,6	324,0	8,4	2,7	1,0	12,1										227,0		227,0	563,1	2,4		21,6	24,0	1,2	5,6	5,2	6,2	18,2	42,2	605,3
БК12-4К7-Т	4,8	71,3	226,6	4,6	16,6	323,9	8,4	3,6		12,0										227,0		227,0	562,9	2,4		21,6	24,0	1,2	5,6	5,2	6,2	18,2	42,2	605,1
Б12-5АIV-С	4,8	71,3	252,0	4,6	16,6	349,3	8,4	3,6		12,0	75,6	525,8	601,4										962,7	0,8		43,2	44,0	0,6	2,8		12,4	15,8	59,8	1022,5
Б12-5АIV-К	4,8	71,4	252,0	4,6	16,6	349,4	8,4	2,7	1,0	12,1	75,6	525,8	601,4										962,9	2,4		21,6	24,0	1,2	5,6	5,2	6,2	18,2	42,2	1005,1
Б12-5АIV-Т	4,8	71,3	252,0	4,6	16,6	349,3	8,4	3,6		12,0	75,6	525,8	601,4										962,7	2,4		21,6	24,0	1,2	5,6	5,2	6,2	18,2	42,2	1004,9
Б12-5АV-С	4,8	71,3	252,0	4,6	16,6	349,3	8,4	3,6		12,0								427,2	427,2				788,5	0,8		43,2	44,0	0,6	2,8		12,4	15,8	59,8	848,3
Б12-5АV-К	4,8	71,4	252,0	4,6	16,6	349,4	8,4	2,7	1,0	12,1								427,2	427,2				788,7	2,4		21,6	24,0	1,2	5,6	5,2	6,2	18,2	42,2	830,9
Б12-5АV-Т	4,8	71,3	252,0	4,6	16,6	349,3	8,4	3,6		12,0								427,2	427,2				788,5	2,4		21,6	24,0	1,2	5,6	5,2	6,2	18,2	42,2	830,7
Б12-5К7-С	4,8	71,3	252,0	4,6	16,6	349,3	8,4	3,6		12,0										306,8		306,8	668,1	0,8		43,2	44,0	0,6	2,8		12,4	15,8	59,8	727,9
Б12-5К7-К	4,8	71,4	252,0	4,6	16,6	349,4	8,4	2,7	1,0	12,1										306,8		306,8	668,3	2,4		21,6	24,0	1,2	5,6	5,2	6,2	18,2	42,2	710,5
Б12-5К7-Т	4,8	71,3	252,0	4,6	16,6	349,3	8,4	3,6		12,0										306,8		306,8	668,1	2,4		21,6	24,0	1,2	5,6	5,2	6,2	18,2	42,2	710,3

БК6-1АIIIв

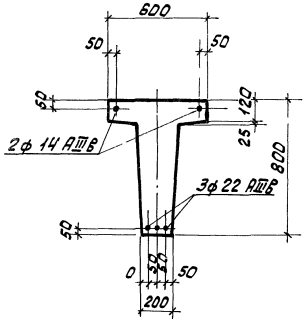

БК6-2АIIIв

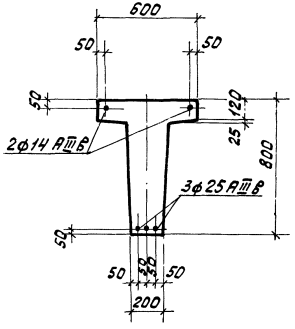

БК6-3АIIIв

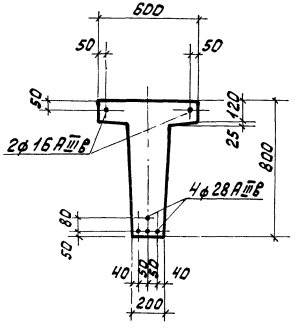

БК6-4АIIIв

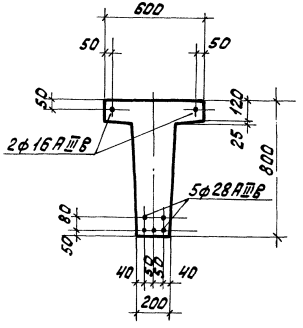

БК6-5АIIIв

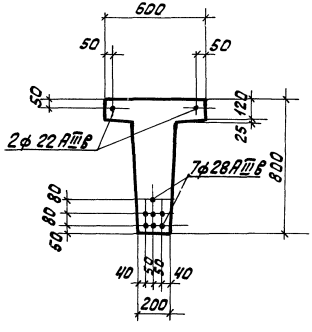

При изготовлении балок с напрягаемой арматурой класса АIIIв должна быть откорректирована спецификация.* В приведенных сечениях ненапрягаемая арматура условно не показана и принимается по соответствующим чертежам настоящего альбома (Док. 1.000 СБ л. 1,2,3.)

* Док. 1.000 л. 1÷10 в части напрягаемой арматуры.

Нач.отд.	Царьков		
Н.контр.	Аксенова		
Гл.кон.ст.	Баранов		
Гл.сп.ст.	Плотников		
Рук.гр.	Мединская		
Проект.	Гордеева		
Провер.	Гордеева		
Исполн.	Андреева		

1.426.1-4.1 1.0 00 СМ

Вариант армирования балок БК6 с арматурой класса АIIIв

Стадия	Масса	Масшт.
Лист	Листов 1	

ГОССТРОЙ СССР
ЛЕНИНГРАДСКИЙ
ПРОМСТРОЙПРОЕКТ

БК12-1А$\overline{III}$В

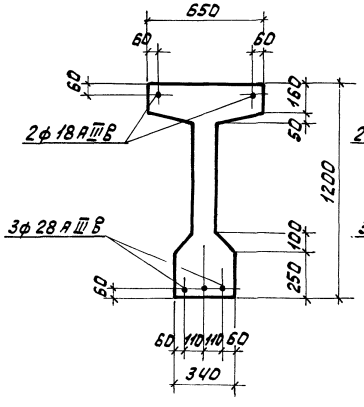

БК12-2А$\overline{III}$В

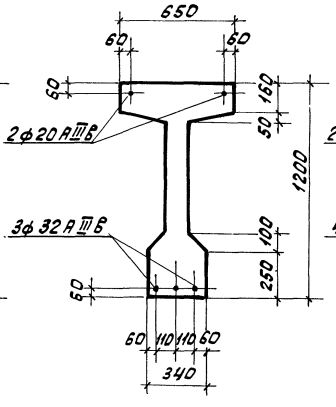

БК12-3А$\overline{III}$В

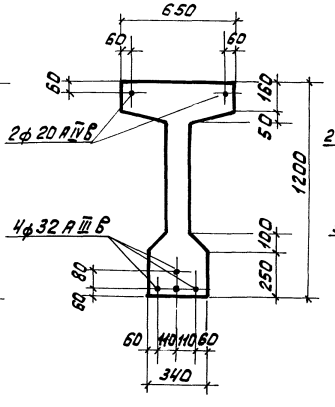

БК12-4А$\overline{III}$В

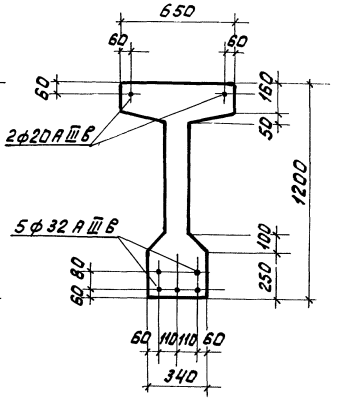

БК12-5А$\overline{III}$В

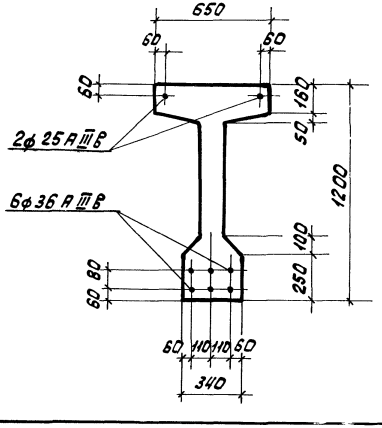

При изготовлении балок с напрягаемой арматурой класса А-$\overline{III}$В должна быть откорректирована спецификация.*

В приведенных сечениях ненапрягаемая арматура условно не показана и принимается по соответствующим чертежам настоящего альбома „Док. 2.000 СБ л. 1÷4.

* Док. 2.000 л. 1÷10 в части напрягаемой арматуры.

Нач.отд.	Царьков		1.426.1-4.1 2.000СМ			
Н.контр.	Аксенова		Вариант армирования балок БК12 с арматурой класса А-$\overline{III}$В	Стадия	Масса	Масшт.
Гл.кон.от.	Баранов					
Гл.сп.от.	Полотников					
Рук.гр.	Мединская			Лист	Листов 1	
Провер.	Гордеева			ГОССТРОЙ СССР ЛЕНИНГРАДСКИЙ ПРОМСТРОЙПРОЕКТ		
Провер.	Гордеева					
Исполн.	Андреева					

Марка изделия	Код изделия	Расход арматурной стали, кг																	Итого приведенной к классу АI
		по классам													по укрупненному сортаменту				
		АIII ГОСТ 5781-82			АIV ГОСТ 5781-82			АV ГОСТ 5781-82			К-7 ГОСТ 13840-68*				катанка	мелкосортная	среднесортная	крупносортная	
		Код													Код				
		093004			093006			093007			122400				093400	093300	093200	093100	
		по серии	с учетом Kотх.=1.01	приведенной кАI кАI=1.43	по серии	с учетом Kотх.=1.02	приведенной кАI кАI=1.95	по серии	с учетом Kотх.=1.06	приведенной кАI кАI=2.2	по серии	с учетом Kотх.=1.05	приведенной кАI кАI=2.8		ф от 6 до 9	ф от 10 до 18	ф от 20 до 30	ф от 32 до 250	
БК6-1АIV-С	582300	71,8	72,5	103,7	62,0	63,2	123,2	—	—	—	—	—	—	—	91,9	135,0	—	—	226,9
БК6-1АIV-К		72,1	72,8	104,1	62,0	63,2	123,2	—	—	—	—	—	—	—	92,3	135,0	—	—	227,3
БК6-1АIV-Т		71,8	72,5	103,7	62,0	63,2	123,2	—	—	—	—	—	—	—	91,9	135,0	—	—	226,9
БК6-1АV-С		71,8	72,5	103,7	—	—	—	49,8	52,8	116,2	—	—	—	—	91,9	45,4	82,6	—	219,9
БК6-1АV-К		72,1	72,8	104,1	—	—	—	49,8	52,8	116,2	—	—	—	—	92,3	45,4	82,6	—	220,3
БК6-1АV-Т		71,8	72,5	103,7	—	—	—	49,8	52,8	116,2	—	—	—	—	91,9	45,4	82,6	—	219,9
БК6-1К7-С		71,8	72,5	103,7	—	—	—	—	—	—	33,0	34,7	97,4	—	91,9	109,2	—	—	201,1
БК6-1К7-К		72,1	72,8	104,1	—	—	—	—	—	—	33,0	34,7	97,4	—	92,3	109,2	—	—	201,5
БК6-1К7-Т		71,8	72,5	103,7	—	—	—	—	—	—	33,0	34,7	97,4	—	91,9	109,2	—	—	201,1
БК6-2АIV-С		71,8	72,5	103,7	73,9	75,4	147,0	—	—	—	—	—	—	—	91,9	158,8	—	—	250,7
БК6-2АIV-К		72,1	72,8	104,1	73,9	75,4	147,0	—	—	—	—	—	—	—	92,3	158,8	—	—	251,1
БК6-2АIV-Т		71,8	72,5	103,7	73,9	75,4	147,0	—	—	—	—	—	—	—	91,9	158,8	—	—	250,7
БК6-2АV-С		71,8	72,5	103,7	—	—	—	58,5	62,0	136,4	—	—	—	—	91,9	148,2	—	—	240,1
БК6-2АV-К		72,1	72,8	104,1	—	—	—	58,5	62,0	136,4	—	—	—	—	92,3	148,2	—	—	240,5
БК6-2АV-Т		71,8	72,8	104,1	—	—	—	58,5	62,0	136,4	—	—	—	—	92,3	148,2	—	—	240,5
БК6-2К7-С		71,8	72,5	103,7	—	—	—	—	—	—	39,6	41,6	116,5	—	91,9	128,3	—	—	220,2
БК6-2К7-К		72,1	72,8	104,1	—	—	—	—	—	—	39,6	41,6	116,5	—	92,3	128,3	—	—	220,6
БК6-2К7-Т		71,8	72,5	103,7	—	—	—	—	—	—	39,6	41,6	116,5	—	91,9	128,3	—	—	220,2
БК6-3АIV-С		76,4	77,2	110,4	114,0	116,3	226,8	—	—	—	—	—	—	—	98,5	238,6	—	—	337,1
БК6-3АIV-К		76,7	77,5	110,8	114,0	116,3	226,8	—	—	—	—	—	—	—	98,9	238,6	—	—	337,5
БК6-3АIV-Т		76,4	77,2	110,4	114,0	116,3	226,8	—	—	—	—	—	—	—	98,5	238,6	—	—	337,1

Нач. отд.	Цардак	
Н. контр.	Яксенова	
Гл. кон. от.	Баранов	
Гл. спец. от.	Палатников	
Рук. гр.	Мединская	
Проект.	Гордеева	
Провер.	Мединская	
Исполн.	Суханова	

1.426.1-4.1 0.000 РМ1

Ведомость расхода арматурной стали

Стадия	Лист	Листов
Р	1	4

ГОССТРОЙ СССР
ЛЕНИНГРАДСКИЙ ПРОМСТРОЙПРОЕКТ

Марка изделия	Код изделия	Расход арматурной стали, кг по классам: АIII ГОСТ 5781-82			АIV ГОСТ 5781-82			АV ГОСТ 5781-82			К-7 ГОСТ 13840-68*				По укрупненному сортаменту: катанка	мелкосортная	средне сортная	крупносортная	Итого приведенной к классу АI
		Код 093004			Код 093006			Код 093007			Код 122400				Код 093400	093300	093200	093100	
		по серии	С учетом Котх=1.01	приведенная к АI КАI=1.43	по серии	С учетом Котх=1.02	приведенная к АI КАI=1.95	по серии	С учетом Котх=1.06	приведенная к АI КАI=2.2	по серии	С учетом Котх=1.02	приведенная к АI КАI=2.8		ф от 6 до 9	ф от 10 до 18	ф от 20 до 30	ф от 32 до 250	
БК6-3АV-С		76,4	77,2	110,4	—	—	—	89,6	95,0	209,0	—	—	—	—	98,5	55,7	165,1	—	319,3
БК6-3АV-К		76,7	77,5	110,8	—	—	—	89,6	95,0	209,0	—	—	—	—	98,9	55,7	165,1	—	319,7
БК6-3АV-Т		76,4	77,2	110,4	—	—	—	89,6	95,0	209,0	—	—	—	—	98,5	55,7	165,1	—	319,3
БК6-3К7-С		76,4	77,2	110,4	—	—	—	—	—	—	59,4	62,4	174,7	—	98,5	186,6	—	—	285,1
БК6-3К7-К		76,7	77,5	110,8	—	—	—	—	—	—	59,4	62,4	174,7	—	98,9	186,6	—	—	285,5
БК6-3К7-Т		76,4	77,2	110,4	—	—	—	—	—	—	59,4	62,4	174,7	—	98,5	186,6	—	—	285,1
БК6-4АIV-С		94,0	94,9	135,7	137,8	140,6	274,2	—	—	—	—	—	—	—	46,8	363,2	—	—	410,0
БК6-4АIV-К		94,3	95,2	136,1	137,8	140,6	274,2	—	—	—	—	—	—	—	47,2	363,2	—	—	410,4
БК6-4АIV-Т		94,0	94,9	135,7	137,8	140,6	274,2	—	—	—	—	—	—	—	46,8	363,2	—	—	410,0
БК6-4АV-С		94,0	94,9	135,7	—	—	—	107,3	113,7	250,1	—	—	—	—	46,8	132,8	206,4	—	386,0
БК6-4АV-К		94,3	95,2	136,1	—	—	—	107,3	113,7	250,1	—	—	—	—	47,2	132,8	206,4	—	386,4
БК6-4АV-Т		94,0	94,9	135,7	—	—	—	107,3	113,7	250,1	—	—	—	—	46,8	132,8	206,4	—	386,0
БК6-4К7-С		94,0	94,9	135,7	—	—	—	—	—	—	72,6	76,2	213,4	—	46,8	302,4	—	—	349,2
БК6-4К7-К		94,3	95,2	136,1	—	—	—	—	—	—	72,6	76,2	213,4	—	47,2	302,4	—	—	349,6
БК6-4К7-Т		94,0	94,9	135,7	—	—	—	—	—	—	72,6	76,2	213,4	—	46,8	302,4	—	—	349,2
БК6-5АIV-С		105,4	106,5	152,3	202,3	206,3	402,3	—	—	—	—	—	—	—	46,8	507,7	—	—	554,5
БК6-5АIV-К		105,7	106,8	152,7	202,3	206,3	402,3	—	—	—	—	—	—	—	47,2	507,7	—	—	554,9
БК6-5АIV-Т		105,4	106,5	152,3	202,3	206,3	402,3	—	—	—	—	—	—	—	46,8	507,7	—	—	554,5
БК6-5АV-С		105,4	106,5	152,3	—	—	—	159,3	168,9	371,6	—	—	—	—	46,8	105,4	371,6	—	523,8
БК6-5АV-К		105,7	106,8	152,7	—	—	—	159,3	168,9	371,6	—	—	—	—	47,2	105,4	371,6	—	524,2
БК6-5АV-Т		105,4	106,5	152,3	—	—	—	159,3	168,9	371,6	—	—	—	—	46,8	105,4	371,6	—	523,8
БК6-5К7-С		105,4	106,5	152,3	—	—	—	—	—	—	125,4	131,7	368,8	—	46,8	474,2	—		521,0
БК6-5К7-К		105,7	106,8	152,7	—	—	—	—	—	—	125,4	131,7	368,8	—	47,2	474,2	—	—	521,4
БК6-5К7-Т		105,4	106,5	152,3	—	—	—	—	—	—	125,4	131,7	368,8	—	46,8	474,2	—	—	521,0

Марка изделия	Код изделия	Расход арматурной стали, кг по классам: А-III ГОСТ 5781-82			А-IV ГОСТ 5781-82			А-V ГОСТ 5781-82			К-7 ГОСТ 13840-68*				по укрупненному сортаменту: катанка	мелкосортная	среднесортная	крупносортная	Итого приведенной к классу А-I
		Код 093004			Код 093006			Код 093007			Код 122400				Код 093400	093300	093200	093100	
		по серии	с учетом Котх=1.01	приведенной к АI КАI=1.43	по серии	с учетом Котх=1.02	приведенной к АI КАI=1.95	по серии	с учетом Котх=1.06	приведенной к АI КАI=2.2	по серии	с учетом Котх=1.05	приведенной к АI КАI=2.5		ф от6до9	ф от10до18	ф от20до30	ф от32до250	
6К12-1АIV-С		302,9	305,9	437,4	205,0	209,1	407,7	—	—	—	—	—	—	—	109,9	735,3	—	—	845,2
6К12-1АIV-К		302,9	305,9	437,4	205,0	209,1	407,7	—	—	—	—	—	—	—	109,9	735,3	—	—	845,2
6К12-1АIV-Т		302,9	305,9	437,4	205,0	209,1	407,7	—	—	—	—	—	—	—	109,9	735,3	—	—	845,2
6К12-1АV-С		302,9	305,9	437,4	—	—	—	155,8	165,2	363,4	—	—	—	—	109,9	415,8	275,2	—	800,9
6К12-1АV-К		302,9	305,9	437,4	—	—	—	155,8	165,2	363,4	—	—	—	—	109,9	415,8	275,2	—	800,9
6К12-1АV-Т		302,9	305,9	437,4	—	—	—	155,8	165,2	363,4	—	—	—	—	109,9	415,8	275,2	—	800,9
6К12-1К7-С		302,9	305,9	437,4	—	—	—	—	—	—	106,7	112,0	313,6	—	109,9	641,2	—	—	751,1
6К12-1К7-К		302,9	305,9	437,4	—	—	—	—	—	—	106,7	112,0	313,6	—	109,9	641,2	—	—	751,1
6К12-1К7-Т		302,9	305,9	437,4	—	—	—	—	—	—	106,7	112,0	313,6	—	109,9	641,2	—	—	751,1
6К12-2АIV-С		302,9	305,9	437,4	253,0	258,1	503,3	—	—	—	—	—	—	—	109,9	830,9	—	—	940,8
6К12-2АIV-К		302,9	305,9	437,4	253,0	258,1	503,3	—	—	—	—	—	—	—	109,9	830,9	—	—	940,8
6К12-2АIV-Т		302,9	305,9	437,4	253,0	258,1	503,3	—	—	—	—	—	—	—	109,9	830,9	—	—	940,8
6К12-2АV-С		302,9	305,9	437,4	—	—	—	185,3	196,4	432,1	—	—	—	—	109,9	415,7	344,0	—	869,7
6К12-2АV-К		302,9	305,9	437,4	—	—	—	185,3	196,4	432,1	—	—	—	—	109,9	415,7	344,0	—	869,7
6К12-2АV-Т		302,9	305,9	437,4	—	—	—	185,3	196,4	432,1	—	—	—	—	109,9	415,7	344,0	—	869,7
6К12-2К7-С		302,9	305,9	437,4	—	—	—	—	—	—	120,0	126,0	352,8	—	109,9	680,4	—	—	790,3
6К12-2К7-К		302,9	305,9	437,4	—	—	—	—	—	—	120,0	126,0	352,8	—	109,9	680,4	—	—	790,3
6К12-2К7-Т		302,9	305,9	437,4	—	—	—	—	—	—	120,0	126,0	352,8	—	109,9	680,4	—	—	790,3
6К12-3АIV-С		302,9	305,9	437,4	358,5	365,7	713,1	—	—	—	—	—	—	—	109,9	1040,7	—	—	1150,6
6К12-3АIV-К		302,9	305,9	437,4	358,5	365,7	713,1	—	—	—	—	—	—	—	109,9	1040,7	—	—	1150,6
6К12-3АIV-Т		302,9	305,9	437,4	358,5	365,7	713,1	—	—	—	—	—	—	—	109,9	1040,7	—	—	1150,6
6К12-3АV-С		302,9	305,9	437,4	—	—	—	272,6	289,0	635,8	—	—	—	—	109,9	327,6	635,8	—	1073,3
6К12-3АV-К		302,9	305,9	437,4	—	—	—	272,6	289,0	635,8	—	—	—	—	109,9	327,6	635,8	—	1073,3
6К12-3АV-Т		302,9	305,9	437,4	—	—	—	272,6	289,0	635,8	—	—	—	—	109,9	327,6	635,8	—	1073,3